מסי גליון:

קאנטרי בית שמש
תכנית שינויים

רשימת פרטים

מהדורת החוברת	מהות עדכון	תפוצה	תאריך
01	למכרז		01.12.21

הערות לביצוע:

שם פרויקט:
קאנטרי בית שמש

יצרן:

מסי קטלוג:

קנ"מ:

גודל גליון: A3

גלפז אדריכלות והנדסה בע"מ
פוגל א שהם
מיטב 6 ת"א
טלפון: 03-5619235
פקס: 03-5619269
Email:
l@fogel-shoham.co.il
ce@galpaz-arch.com

סטטוס
- לעיון
- לאישור
- למכרז
- לביצוע

מהדורה: 1

תאריך: 01.12.21

שם קובץ: BS-N_pratim

שם מקרו: בית שמש-אתר קדוש\work\ פרטים

קאנטרי בית שמש
תכנית שינויים

01.12.21

רשימת פרטים

מס' ברשימה	תאור	קנ"מ	מהדורה	למכרז	לביצוע
פ-1	פרט גמר תעלת קירוי אולם בריכה בצד הדרומי	1:10	1	☒	
פ-2	חיפוי פוליקרבונט - חיבור לקונסטרוקציית גג	1:5	1	☒	
פ-3	חיפוי פוליקרבונט - חיבור לקורת בטון	1:5	1	☒	
פ-4	ויטרינה באולם בריכה	1:5	1	☒	
פ-5	פרט חיפוי פוליקרבונט	1:10	1	☒	
פ-6	פרט פינת חיפוי אבן וגרניט פורצלן	1:5	1	☒	
פ-7	פרט פינת חיפוי אבן וגרניט פורצלן	1:5	1	☒	
פ-8	חתך חיפוי אבן, גרניט פורצלן והרקליט	1:5	1	☒	
פ-9	חתך חיפוי אבן, גרניט פורצלן וטיח	1:5	1	☒	
פ-10	איטום רצפת מרתף	1:5	1	☒	
פ-11	איטום מעבר צינור דרך פתח בקיר תת קרקעי של מיכל מים/בור ניקוז וכד'	1:5	1	☒	
פ-12	איטום מעבר צנרת דרך קיר מרתף - פרט טיפוסי	1:5	1	☒	
פ-13	איטום מעבר כבלי חשמל דרך קיר מרתף - פרט טיפוסי	1:5	1	☒	
פ-14	איטום מעבר צנרת מבוטן בקיר תת קרקעי - פרט טיפוסי	1:5	1	☒	
פ-15	פרט איטום קיר "קבור" 20 ס"מ מחופה קלקר להגנה	1:5	1	☒	
פ-16	איטום קיר תת קרקעי בחדר מכונות	1:5	1	☒	
פ-17	פרט איטום קיר בורות איזון	1:5	1	☒	
פ-18	פרט סף דלת	1:5	1	☒	
פ-19	פרט איטום מקלחות	1:5	1	☒	
פ-20	פרט עקוני תליית אבן ראשונה	1:10	1	☒	
פ-21	פרט עקוני מפגש אבן עם סף חלון	1:10	1	☒	
פ-22	פרט עקוני תליית אבן מעל פתחים	1:10	1	☒	
פ-23	פרט עקוני תליית אבן בראש קיר עם קופינג אבן	1:10	1	☒	
פ-24	פרט מפגש חיפויי אבן בפינה	1:1	1	☒	
פ-25	איטום רצפה סביב הבריכה ולאורך קירות	1:5	1	☒	
פ-26	איטום גג	1:5	1	☒	
פ-27	פתחים למיזוג לתעלות מיזוג אויר בגג	1:10	1	☒	
פ-28	מקל סבא-שרוול בגג לכניסת צנרת אינסטלציה	1:10	1	☒	
פ-29	איטום גג עליון עם בסיס בודד מעל חדרים	1:10	1	☒	
פ-30	פרט פינה ו"משקוף" בקירות גבס	1:2	1	☒	
פ-31	פרט עקרוני לחיבור בין שני סוגי אריחים על הקיר	1:2	1	☒	
פ-32	פרט פינה בחיפוי קרמיקה	1:2	1	☒	
פ-33	פרט עקרוני לגמר קיר גבס וחיפוי רצפה	1:5	1	☒	
פ-34	כיור במלתחות	1:10	1	☒	
פ-35	כיור נגיש	1:10	1	☒	
פ-36	פרטי בטון חשוף	1:5	1	☒	
פ-37	תעלת ניקוז גג ליד קיר בגובה משתנה	1:10	1	☒	
פ-38	תעלות מיזוג אוויר ליד ויטרינות זכוכית ואדנית בפיתוח	1:10	1	☒	

תאור הפרט: פרט גמר תעלת קירוי אולם בריכה בצד הדרומי בגג

פ-1

1/1

מיקום: אולם בריכה

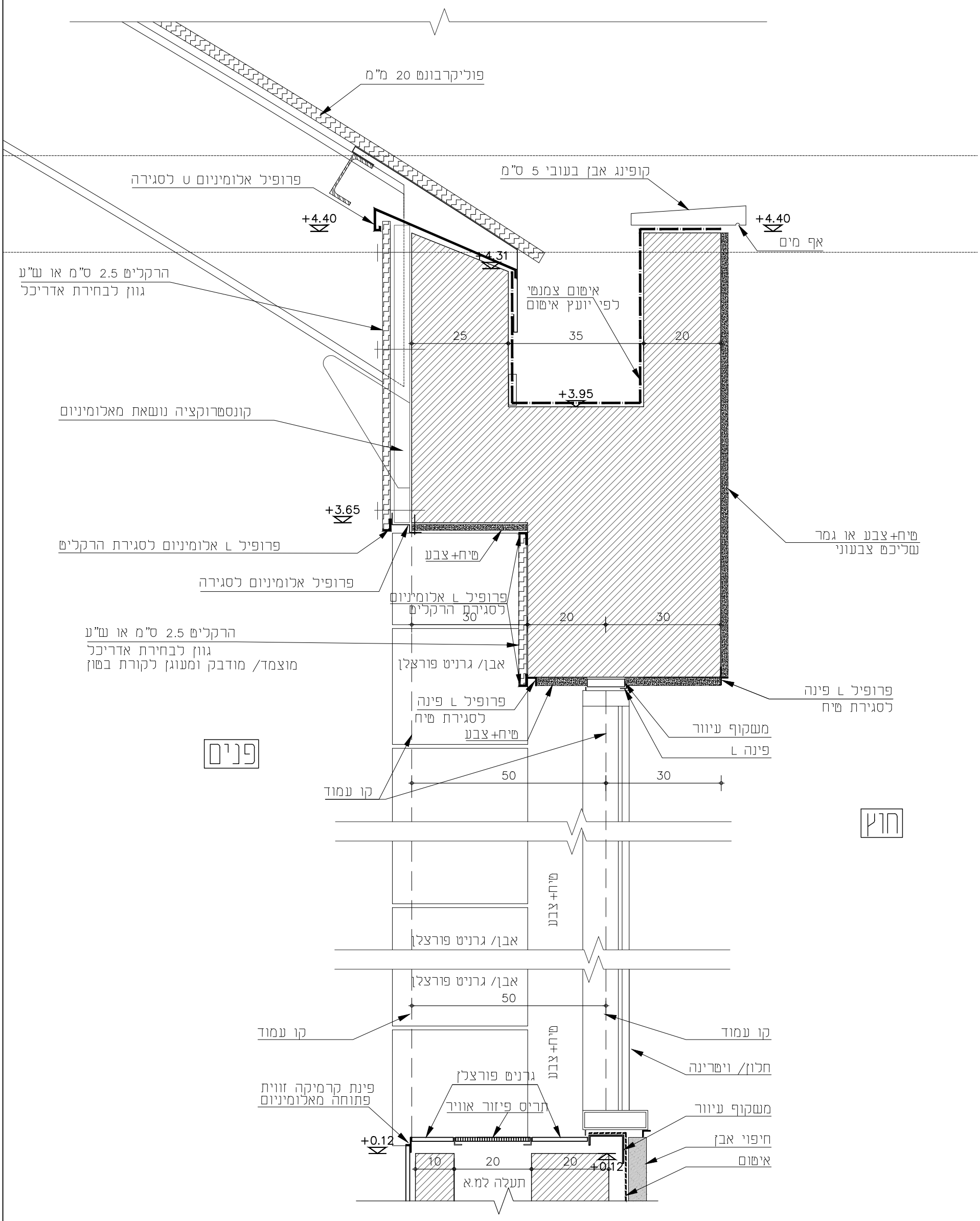

מהדורה	מהות עדכון	תפוצה	תאריך
1	למכרז		01.12.21
2			
3			
4			

מהדורה: 1

סטטוס: לעיון / לאישור / למכרז / לביצוע

תאריך: 01.12.21

גלפז אדריכלות והנדסה בע"מ — פוגל שהם
מיטב 6 ת"א
טלפון: 03-5619253 פקס: 03-5619269
Email:
mail@fogel-shoham.co.il
/office@galpaz-arch.com

שם פרויקט:
קאנטרי בית שמש

הערות לביצוע:
פרטי ייצור יוכנו ע"י הקבלן ויובאו לאישור האדריכל לפני ביצוע

שם קובץ: BS-N_pratim

שם מקור: בית שמש-אחר קדוש\work\ פרטים

גודל גליון: A3

קנ"מ: 1:10

תאור הפרט: חיפוי פוליקרבונט - חיבור לקונסטרוקציית גג

ד-2

1/1

מיקום: אולם בריכה

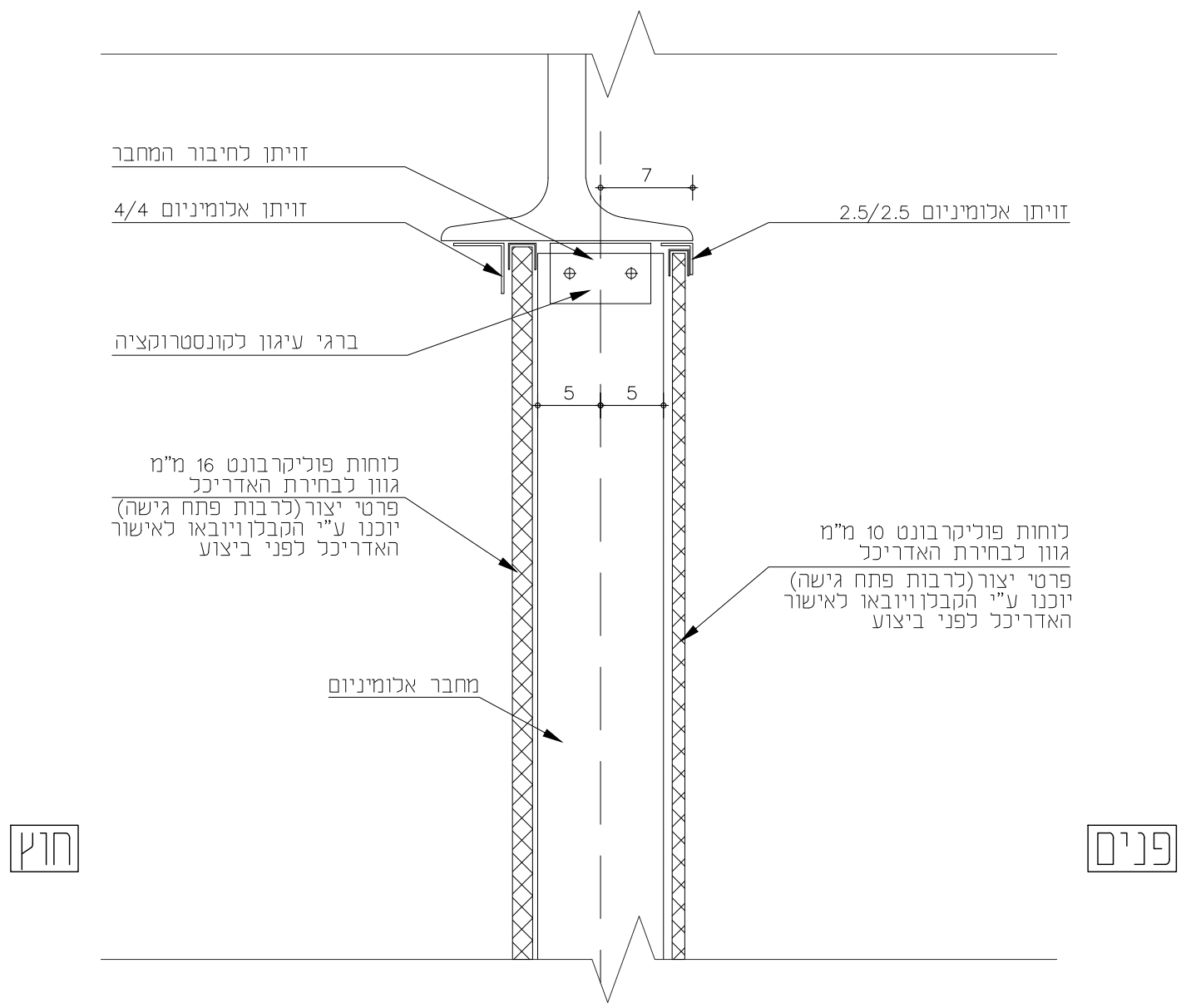

מהדורה	מהות עדכון	תפוצה	תאריך
1	למכרז		01.12.21
2			

גלפז אדריכלות והנדסה בע"מ
פוגל שהם
מיטב 6 ת"א
טלפון: 03-5619253 פקס: 03-5619269
Email:
mail@fogel-shoham.co.il
/office@galpaz-arch.com

שם פרויקט:
קאנטרי בית שמש

הערות לביצוע:
אאאא

תאור הפרט: חיפוי פוליקרבונט - חיבור לקורת בטון

פ-3

1/1

מיקום: אולם בריכה

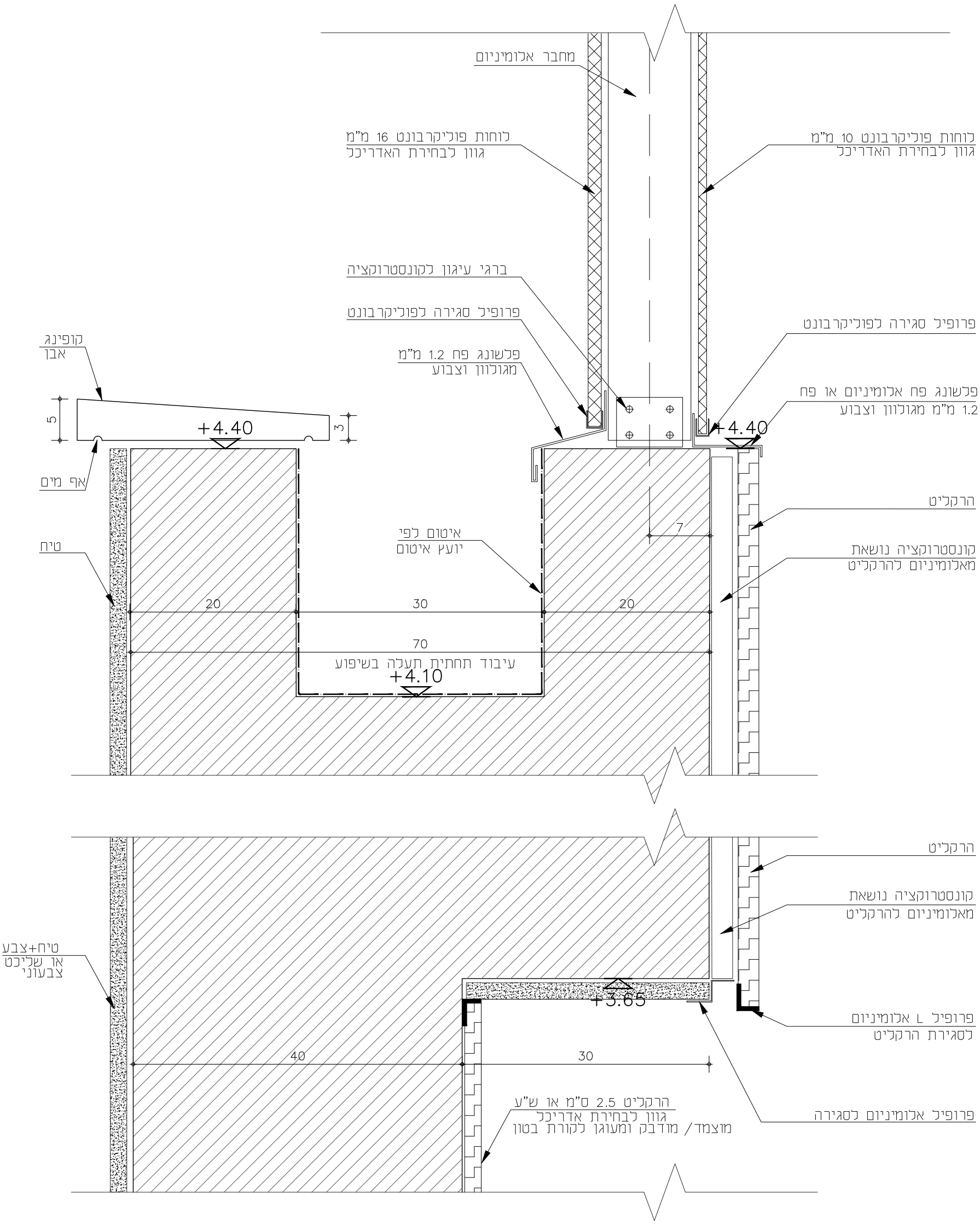

מהדורה:	סטטוס		
1	לעיון		
	לאישור		
תאריך: 01.12.21	למכרז		
	לביצוע		
שם קובץ:	BS-N_pratim		
שם מקור:	בית שמש-אתר קדוש\work\ פרטים		

גלפז אדריכלות והנדסה בע"מ
פוגל שהם
מיטב 6 ת"א
טלפון: 03-5619253 פקס: 03-5619269
Email:
mail@fogel-shoham.co.il
/office@galpaz-arch.com

מהדורה	מהות עדכון	תפוצה	תאריך
1	למכרז		01.12.21
2			

שם פרויקט:
קאנטרי בית שמש

הערות לביצוע:
אאאא

תאור הפרט: ויטרינה באולם בריכה

פ-4

1/1

מיקום: אולם בריכה

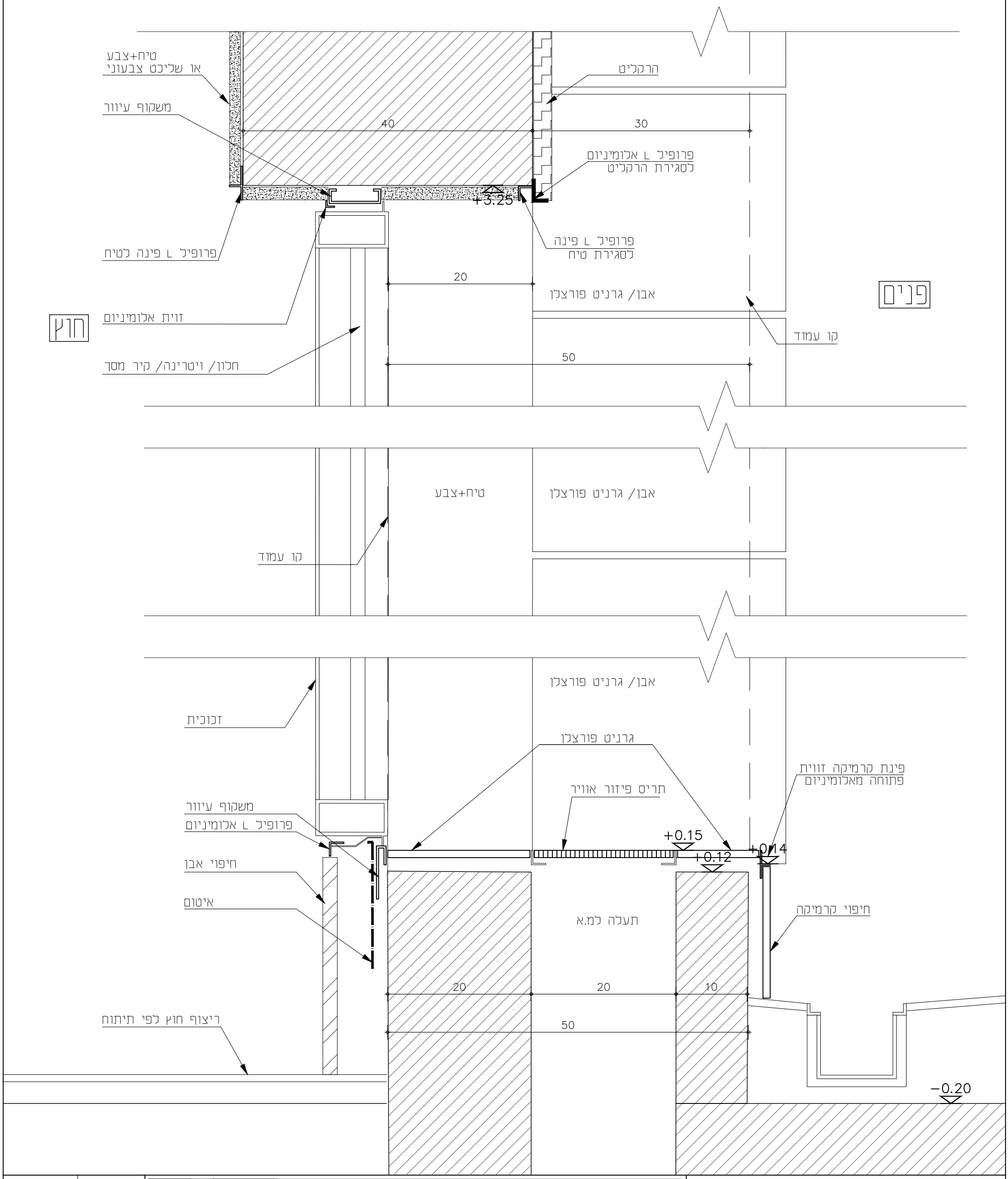

מהדורה:	סטטוס	גלפז אדריכלות והנדסה בע"מ	מיטב 6 ת"א טלפון: 03-5619253 פקס: 03-5619269 Email: mail@fogel-shoham.co.il /office@galpaz-arch.com	שם פרויקט: קאנטרי בית שמש
1	לעיון			הערות לביצוע: אאאא

תאור הפרט: פרט חיפוי פוליקרבונט

פ- 5

1/1

מיקום: אולם בריכה

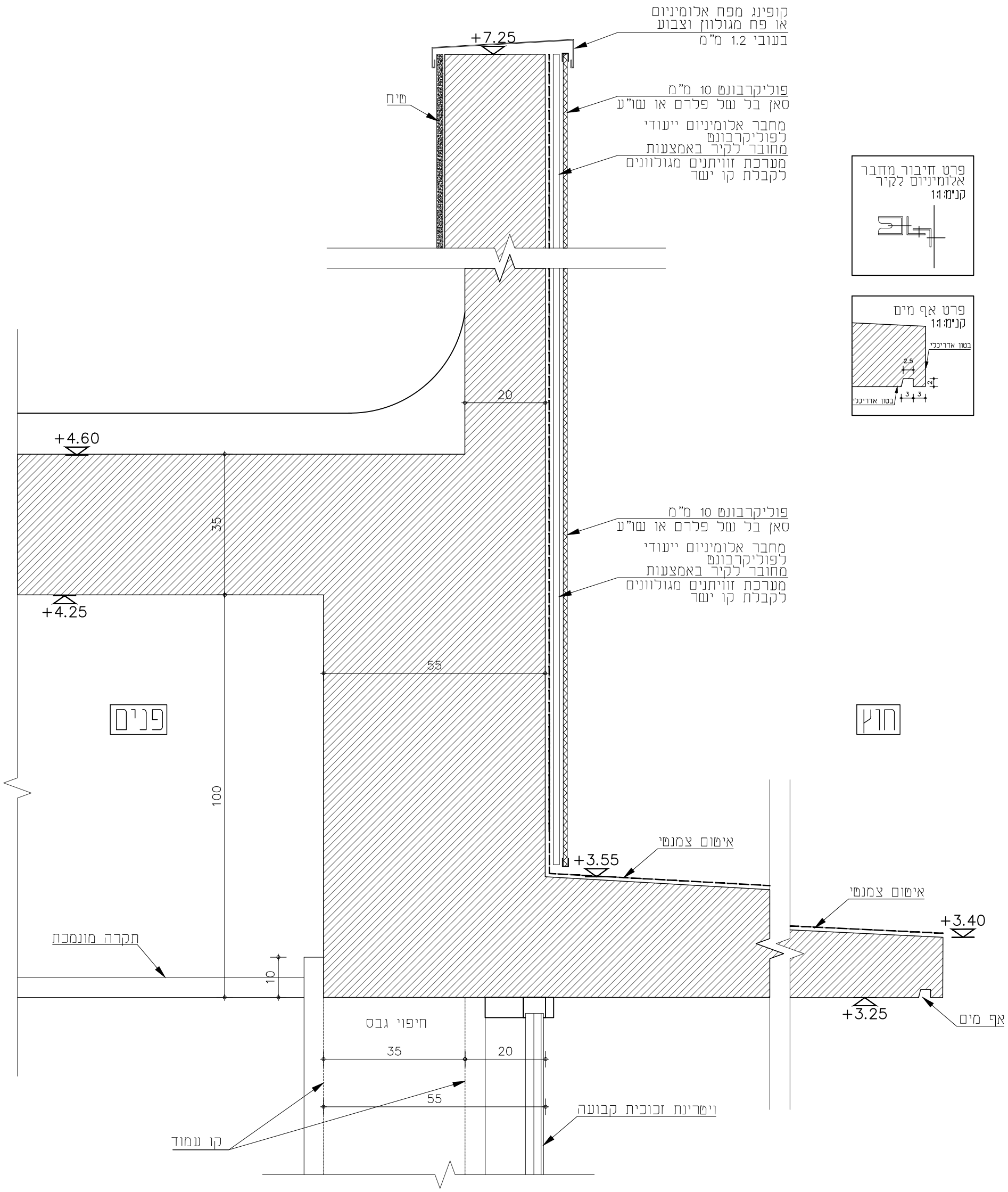

מהדורה: 1	סטטוס: לעיון / לאישור / למכרז / לביצוע	גלבן אדריכלות והנדסה בע"מ — פוגל שהם	מיטב 6 ת"א טלפון: 03-5619253 פקס: 03-5619269 Email: mail@fogel-shoham.co.il /office@galpaz-arch.com
תאריך: 01.12.21			

מהדורה	מהות עדכון	תפוצה	תאריך
1	למכרז		01.12.21
2			
3			
4			

שם קובץ: BS-N_pratim

שם מקור: בית שמש-אור קדש\work\ פרטים

שם פרויקט:
קאנטרי בית שמש

הערות לביצוע:
פרטי ייצור יוכנו ע"י הקבלן ויובאו
לאישור האדריכל לפני ביצוע

קנ"מ: 1:10 | גודל גליון: A3

תאור הפרט: פרט פינת חיפוי אבן וגרניט פורצלן

פ-6

1/1

מיקום: אולם בריכה

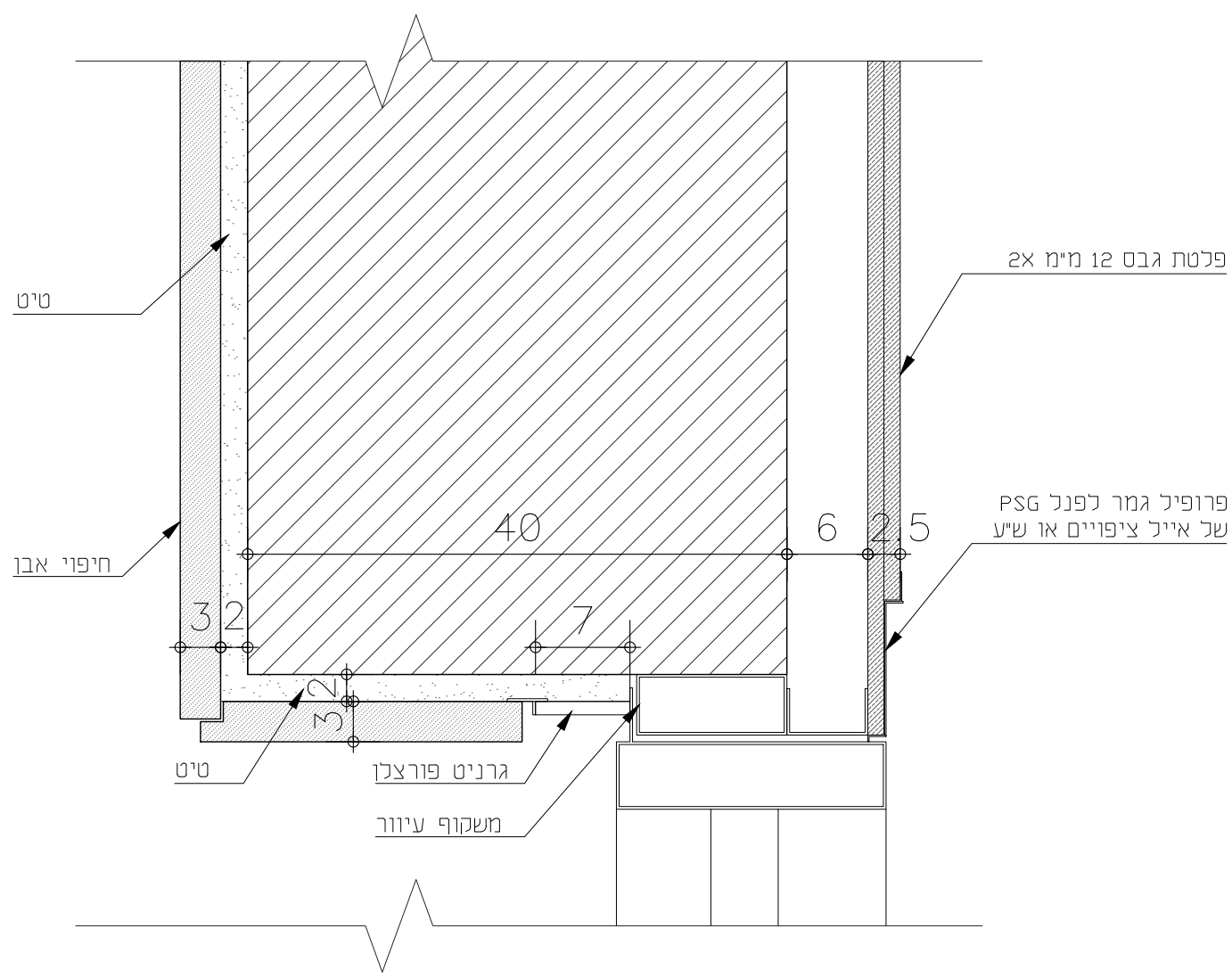

מהדורה:	סטטוס				
1	לעיון				
	לאישור				
תאריך: 01.12.21	למכרז				
	לביצוע				
שם קובץ:	BS-N_pratim				
שם מקור:	בית שמש-אתר קדוש\work\ פרטים				

גלפז אדריכלות והנדסה בע"מ
פוגל אשהם
מיטב 6 ת"א
טלפון: 03-5619253 פקס: 03-5619269
Email:
mail@fogel-shoham.co.il
/office@galpaz-arch.com

מהדורה	מהות עדכון	תפוצה	תאריך
1	למכרז		01.12.21
2			

שם פרויקט:
קאנטרי בית שמש

הערות לביצוע:
אאאא

תאור הפרט: פרט פינת חיפוי אבן וגרניט פורצלן

פ-7

1/1

מיקום: אולם בריכה

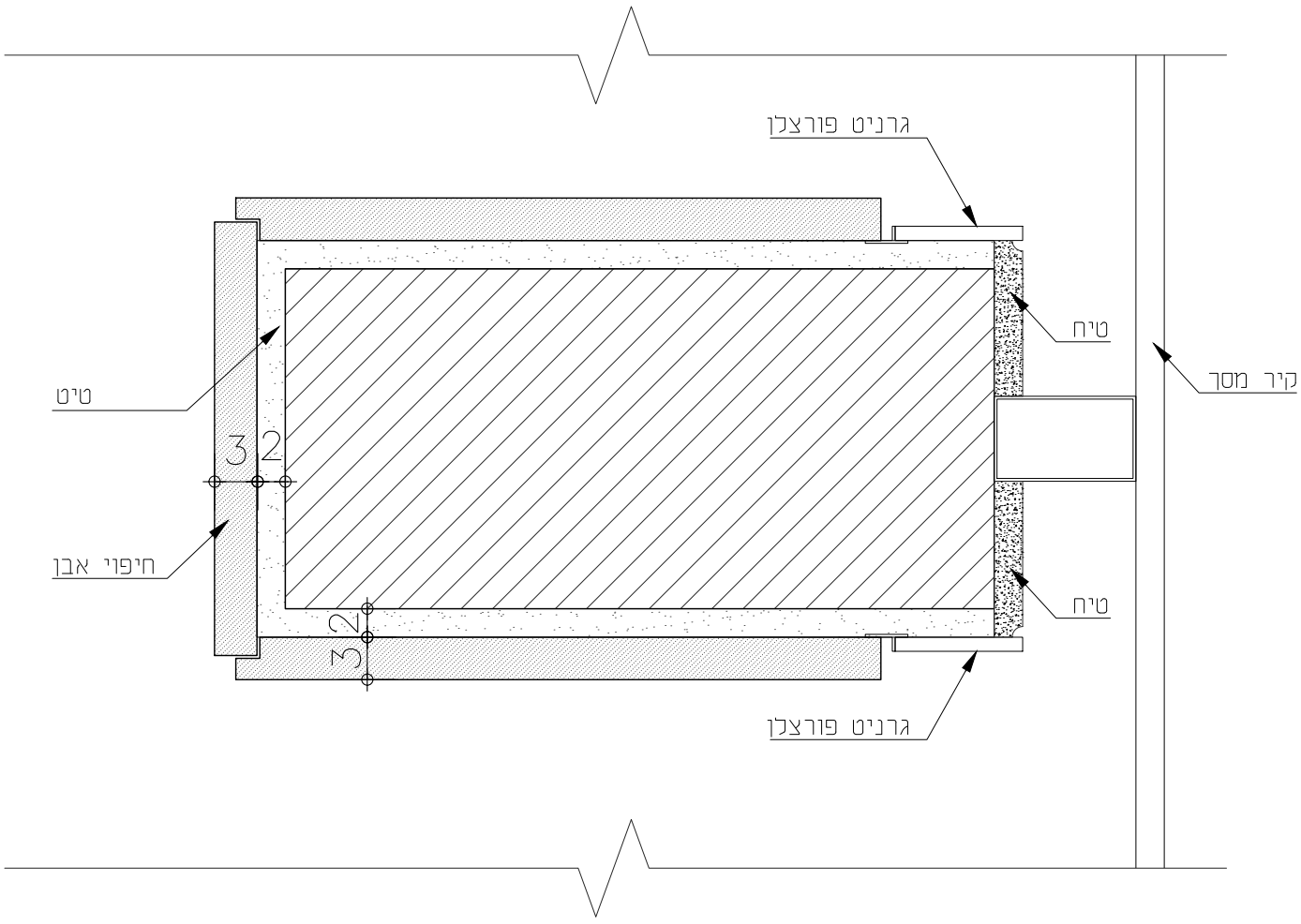

מיטב 6 ת"א
טלפון: 03-5619253 פקס: 03-5619269
Email:
mail@fogel-shoham.co.il
/office@galpaz-arch.com

גלפז אדריכלות והנדסה בע"מ
פוגל שהם

מהדורה	מהות עדכון	תפוצה	תאריך
1	למכרז		01.12.21
2			

שם פרויקט:
קאנטרי בית שמש

הערות לביצוע:
אאאא

תאור הפרט: חתך חיפוי אבן, גרניט פורצלן והרקליט

פ- 8

1/1

מיקום: אולם בריכה

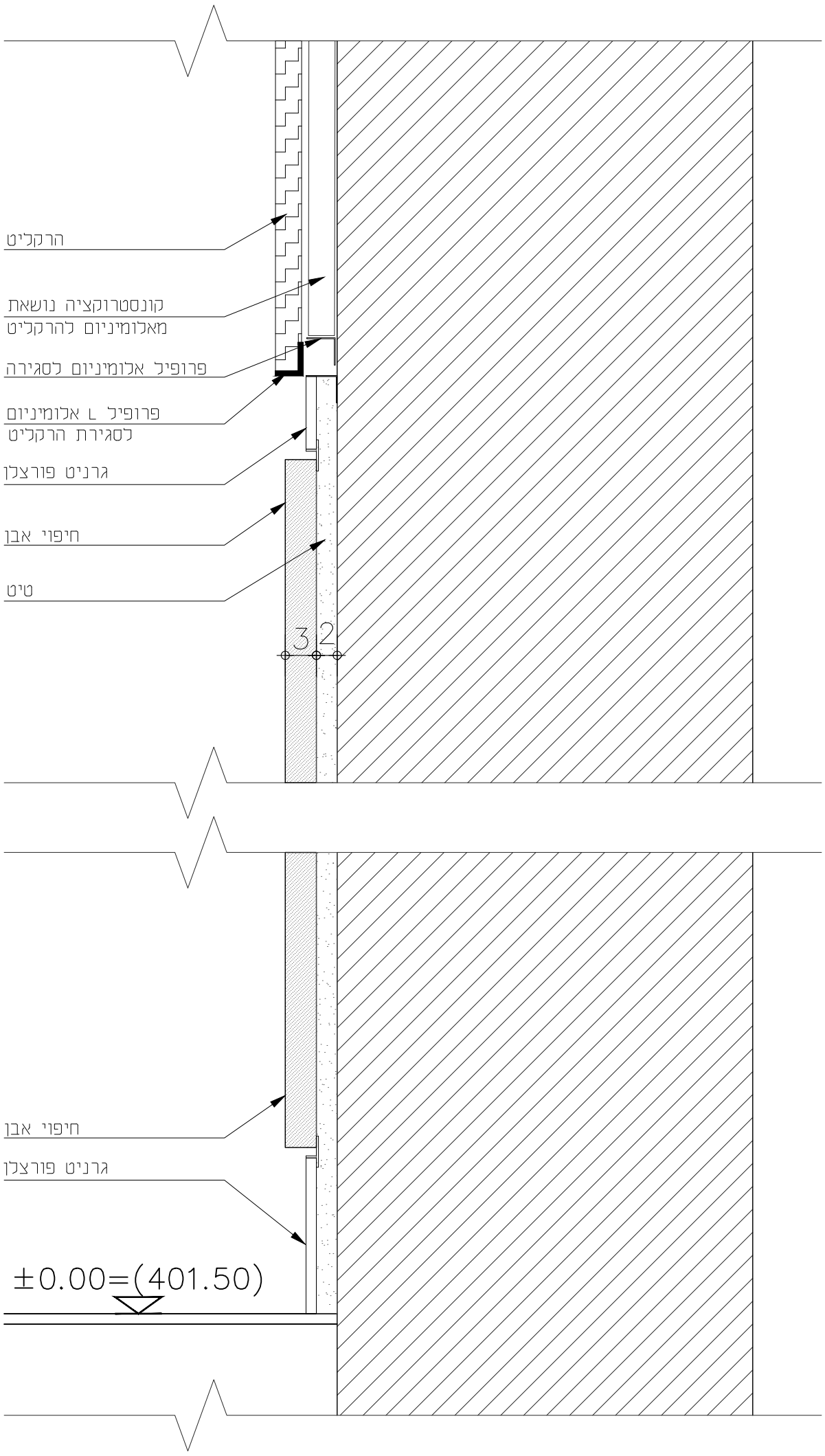

מהדורה:	סטטוס			
1	לעיון			
	לאישור			
תאריך: 01.12.21	למכרז			
	לביצוע			
שם קובץ: BS-N_pratim				
שם מקרו: בית שמש-אתר קדוש\work\ פרטים				

גלפז אדריכלות והנדסה בע"מ
פוגל שהם
מיטב 6 ת"א
טלפון: 03-5619253 פקס: 03-5619269
Email:
mail@fogel-shoham.co.il
/office@galpaz-arch.com

מהדורה	מהות עדכון	תפוצה	תאריך
1	למכרז		01.12.21
2			

שם פרויקט:
קאנטרי בית שמש

הערות לביצוע:
אאאא

תאור הפרט: חתך חיפוי אבן, גרניט פורצלן וטיח

פ-9

1/1

מיקום: אולם בריכה

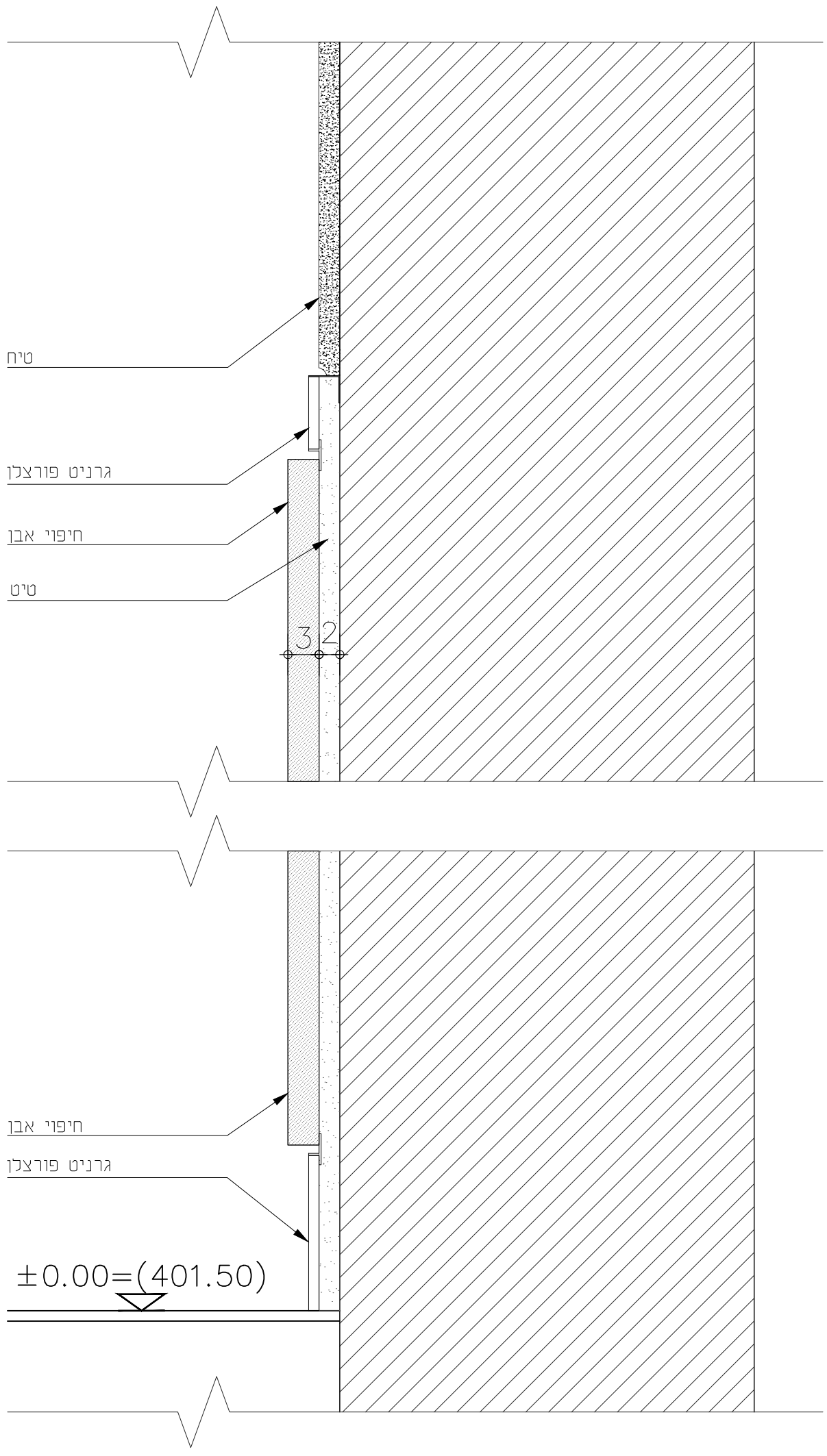

מהדורה: 1	סטטוס: לעיון / לאישור / למכרז / לביצוע	גלפז אדריכלות והנדסה בע"מ — פוגל שהם	מיטב 6 ת"א טלפון: 03-5619253 פקס: 03-5619269 Email: mail@fogel-shoham.co.il /office@galpaz-arch.com
תאריך: 01.12.21			

מהדורה	מהות עדכון	תפוצה	תאריך
1	למכרז		01.12.21
2			

שם פרויקט: קאנטרי בית שמש

הערות לביצוע: אאאא

תאור הפרט: איטום רצפת מרתף

פ- 10

1/1

מיקום: קומת מרתף

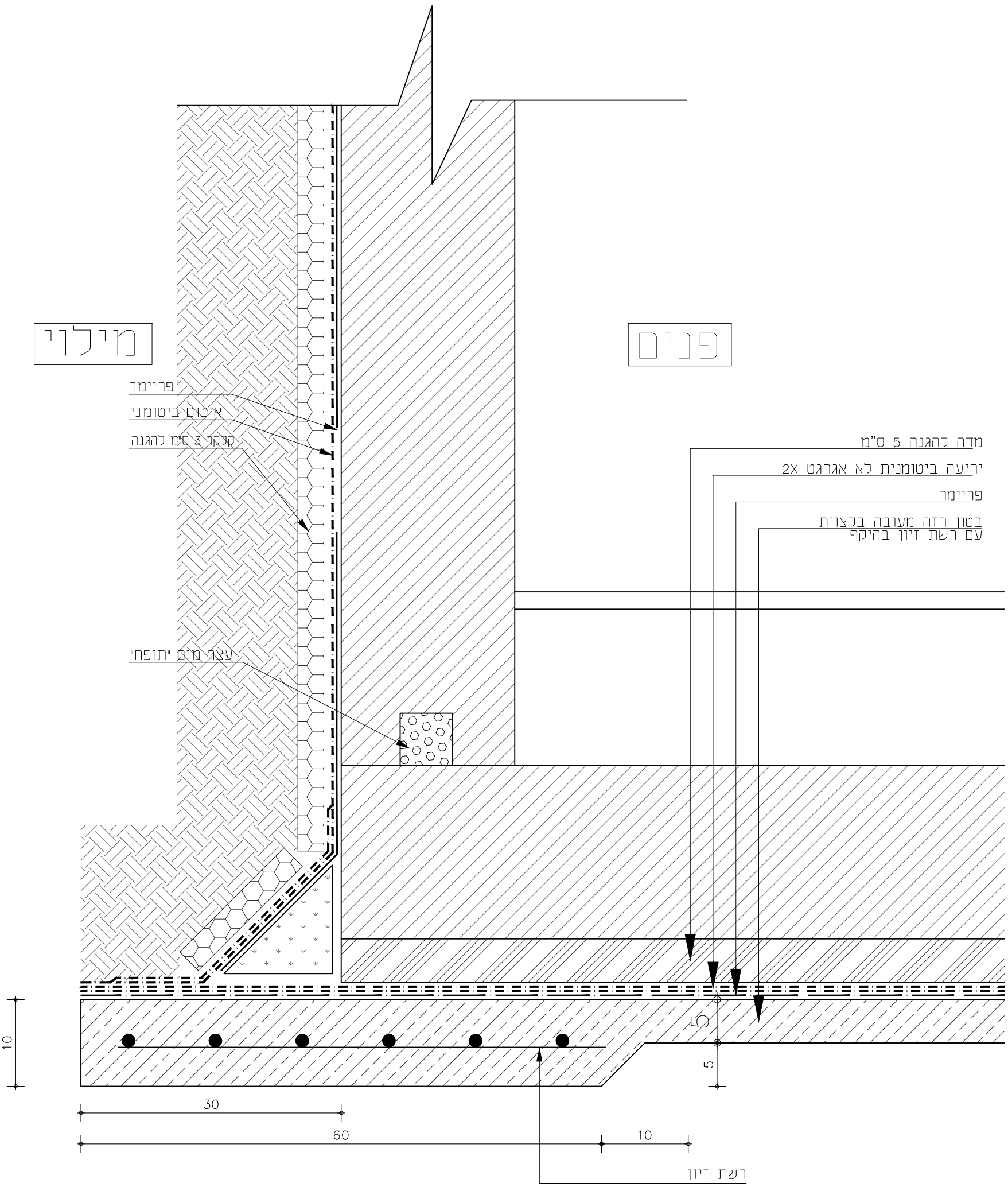

מהדורה:	סטטוס				
1	לעיון				
	לאישור				
תאריך: 01.12.21	למכרז				
	לביצוע				
שם קובץ: BS-N_pratim					
שם מקור: בית שמש-אתר קדוש\work\ פרטים					

גלפז אדריכלות והנדסה בע"מ
פוגל שהם
מיטב 6 ת"א
טלפון: 03-5619253 פקס: 03-5619269
Email:
mail@fogel-shoham.co.il
/office@galpaz-arch.com

מהדורה	מהות עדכון	תפוצה	תאריך
1	למכרז		01.12.21
2			

שם פרויקט:
קאנטרי בית שמש

הערות לביצוע:
אאאא

תאור הפרט: איטום מעבר צינור דרך פתח בקיר תת קרקעי של מיכל מים/בור ניקוז וכד'

פ-11

1/1

מיקום: מאגר מים/בור ניקוז/בור ביוב

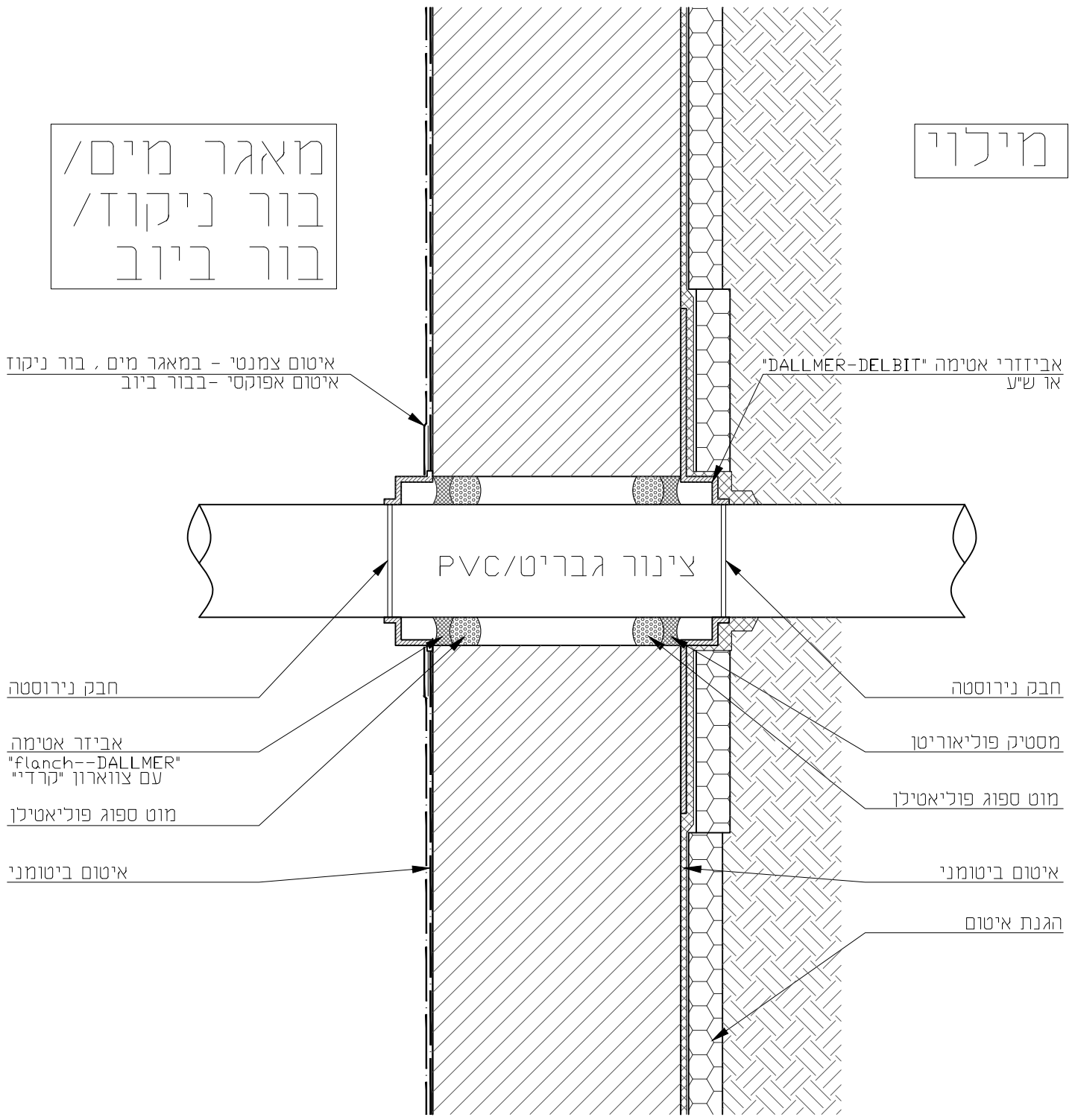

שם פרויקט: קאנטרי בית שמש	מיטב 6 ת"א טלפון: 03-5619253 פקס: 03-5619269 Email: mail@fogel-shoham.co.il /office@galpaz-arch.com	גלפז אדריכלות והנדסה בע"מ פוגל שהם	סטטוס: לעיון / לאישור / למכרז / לביצוע
הערות לביצוע: אאאא

תאור הפרט: איטום מעבר צנרת דרך קיר מרתף - פרט טיפוסי

פ- 12

1/1

מיקום: קומת מרתף

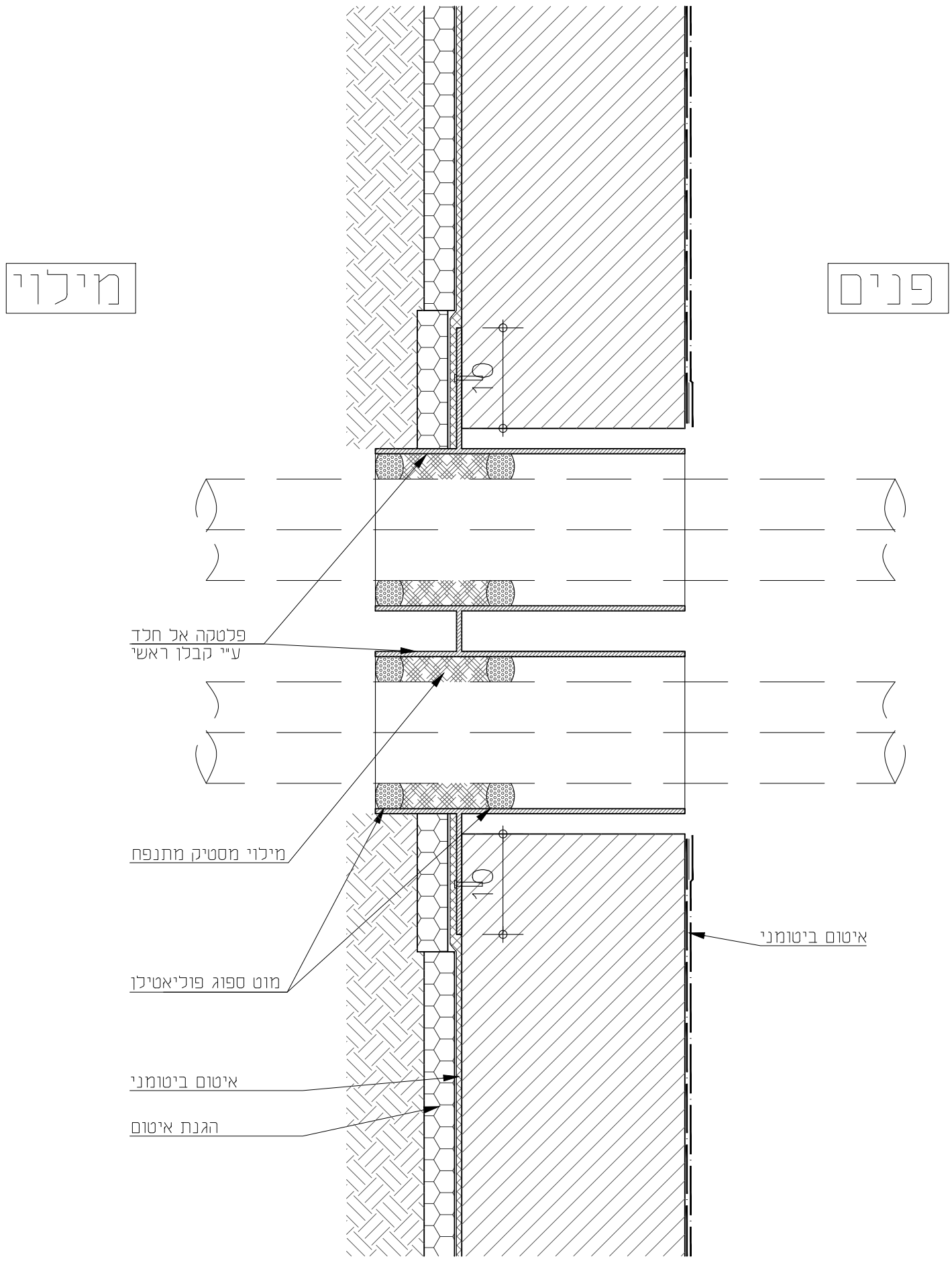

מהדורה: 1	סטטוס: לעיון / לאישור / למכרז / לביצוע	גלבז אדריכלות והנדסה בע"מ — פוגל שהם	מיטב 6 ת"א טלפון: 03-5619253 פקס: 03-5619269 Email: mail@fogel-shoham.co.il /office@galpaz-arch.com

מהדורה	מהות עדכון	תפוצה	תאריך
1	למכרז		01.12.21
2			

תאריך: 01.12.21

שם קובץ: BS-N_pratim

שם מקרא: בית שמש-אתר קדוש\work\ פרטים

שם פרויקט: קאנטרי בית שמש

הערות לביצוע:
אאאא

תאור הפרט: איטום מעבר כבלי חשמל דרך קיר מרתף - פרט טיפוסי

פ- 13

1/1

מיקום: קומת מרתף

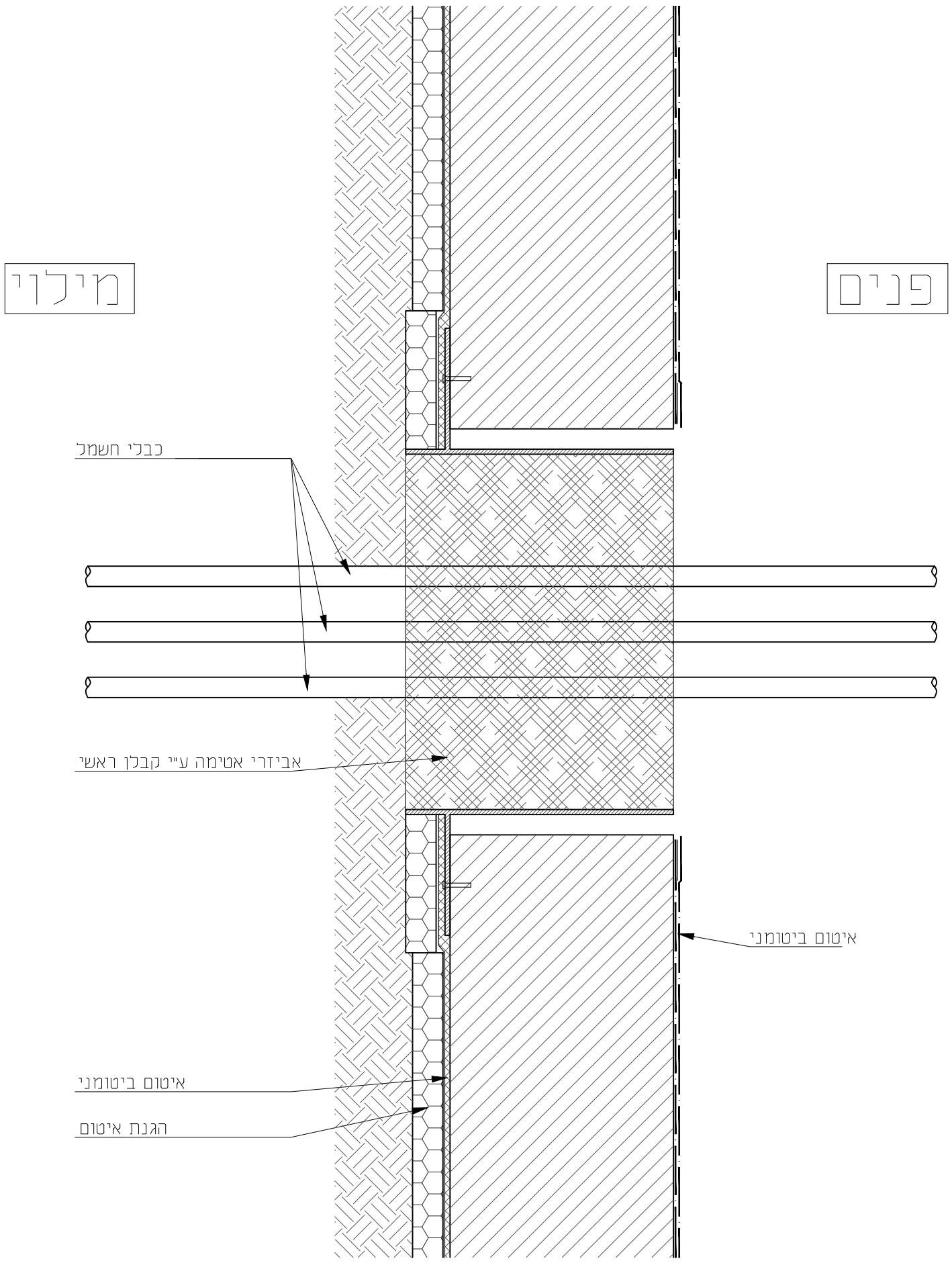

מהדורה: 1	סטטוס: לעיון / לאישור / למכרז / לביצוע	גלבז אדריכלות והנדסה בע"מ — פוגל שהם	מיטב 6 ת"א טלפון: 03-5619253 פקס: 03-5619269 Email: mail@fogel-shoham.co.il /office@galpaz-arch.com	שם פרויקט: קאנטרי בית שמש הערות לביצוע: אאאא

תאור הפרט: איטום מעבר צנרת מבוטן בקיר תת קרקעי - פרט טיפוסי

פ- 14

1/1

מיקום: קומת מרתף

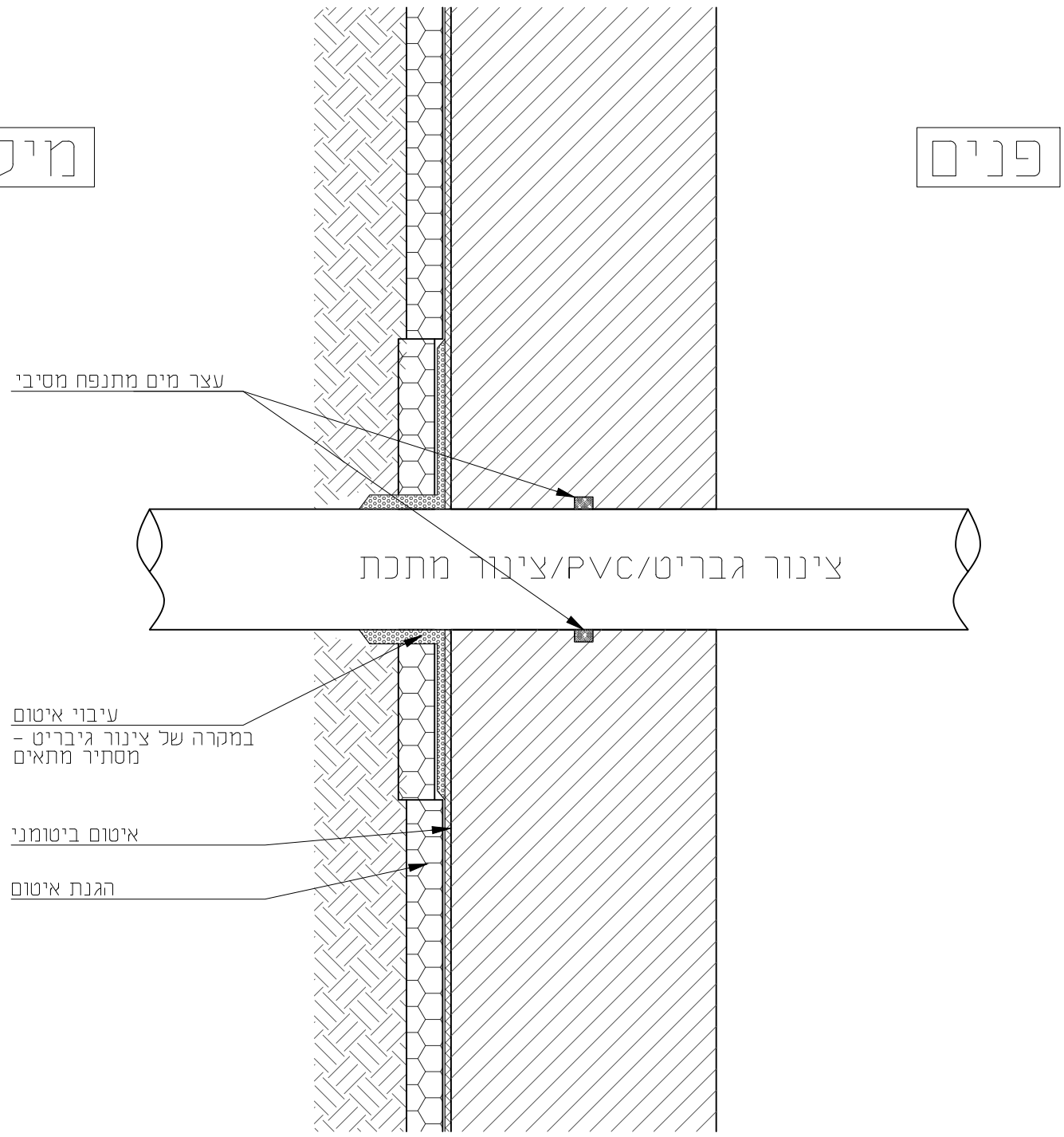

מהדורה:	סטטוס	גלפז אדריכלות והנדסה בע"מ פוגל שהם	מיטב 6 ת"א טלפון: 03-5619253 פקס: 03-5619269 Email: mail@fogel-shoham.co.il /office@galpaz-arch.com	שם פרויקט: קאנטרי בית שמש
1	לעיון			הערות לביצוע: אאאא

תאור הפרט: פרט איטום קיר "קבור" 20 ס"מ מחופה קלקר להגנה

פ- 15

1/1

מיקום: קומת מרתף

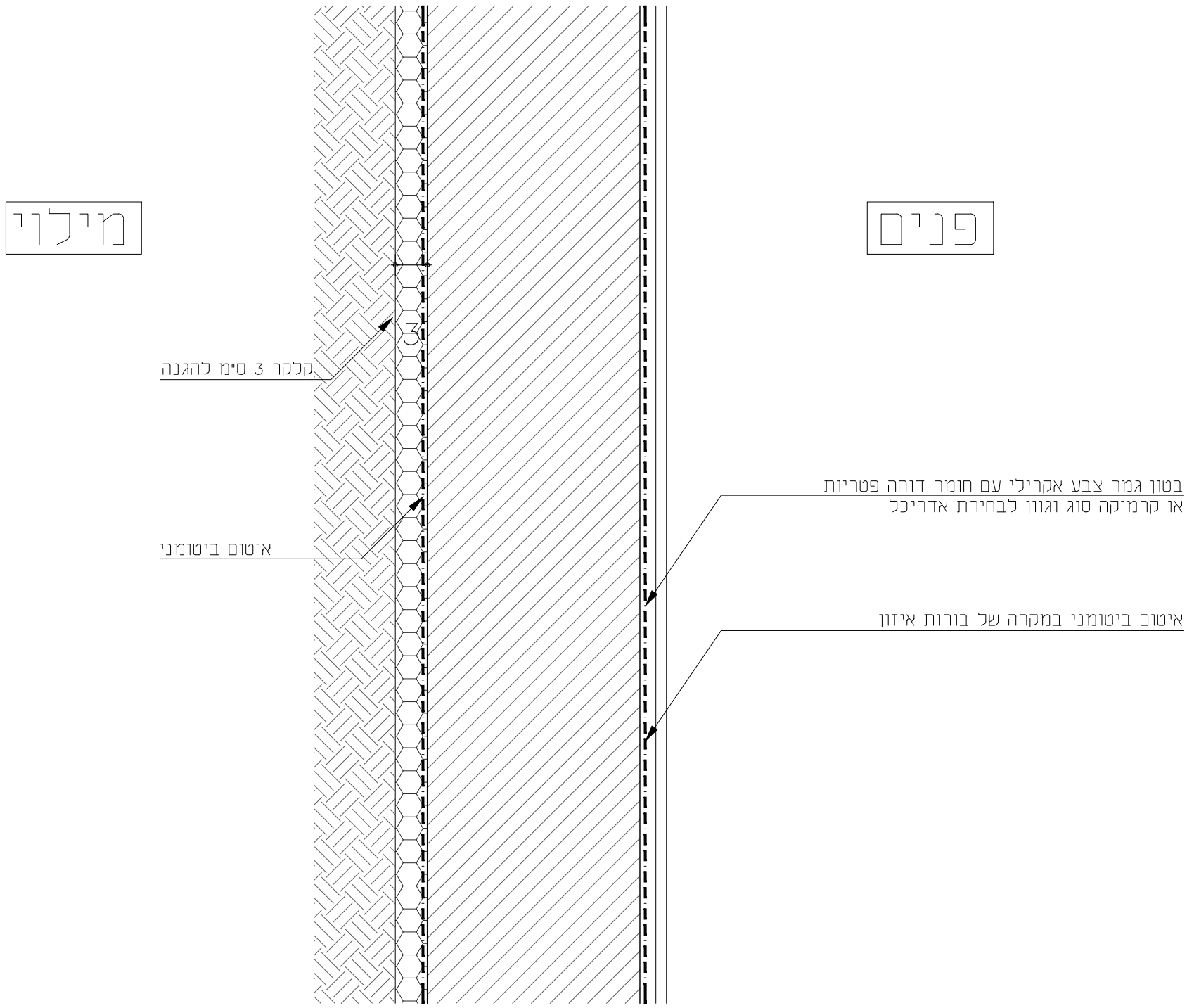

מהדורה:	סטטוס	
1	לעיון	
	לאישור	
תאריך: 01.12.21	למכרז	
	לביצוע	

שם קובץ: BS-N_pratim

שם מקרא: בית שמש-אתר קדוש\work\ פרטים

גלפז אדריכלות והנדסה בע"מ
פוגל שהם
מיטב 6 ת"א
טלפון: 03-5619253 פקס: 03-5619269
Email:
mail@fogel-shoham.co.il
/office@galpaz-arch.com

מהדורה	מהות עדכון	תפוצה	תאריך
1	למכרז		01.12.21
2			

שם פרויקט:
קאנטרי בית שמש

הערות לביצוע:
אאאא

תאור הפרט: איטום קיר תת קרקעי בחדר מכונות

פ- 16

1/1

מיקום: קומת מרתף

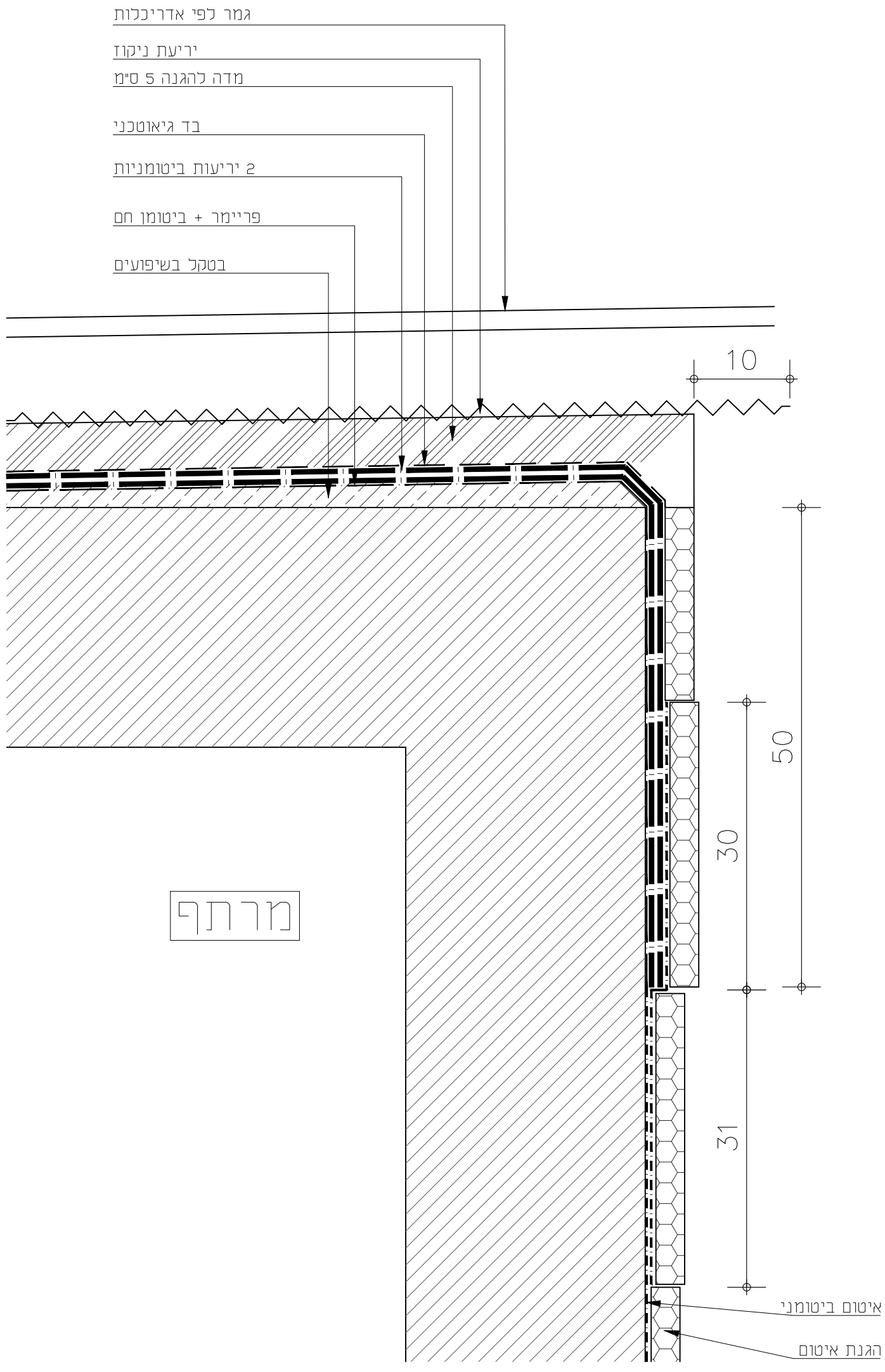

מהדורה: 1	סטטוס: לעיון / לאישור / למכרז / לביצוע	גלפז אדריכלות והנדסה בע"מ — פוגל שהם	מיטב 6 ת"א טלפון: 03-5619253 פקס: 03-5619269 Email: mail@fogel-shoham.co.il /office@galpaz-arch.com
תאריך: 01.12.21			

מהדורה	מהות עדכון	תפוצה	תאריך
1	למכרז		01.12.21
2			

שם קובץ: BS-N_pratim

שם מקרא: בית שמש-אתר קדוש\work\ פרטים

שם פרויקט:
קאנטרי בית שמש

הערות לביצוע:
אאאא

תאור הפרט: פרט איטום קיר בורות איזון

פ- 17

1/1

מיקום: בורות איזון

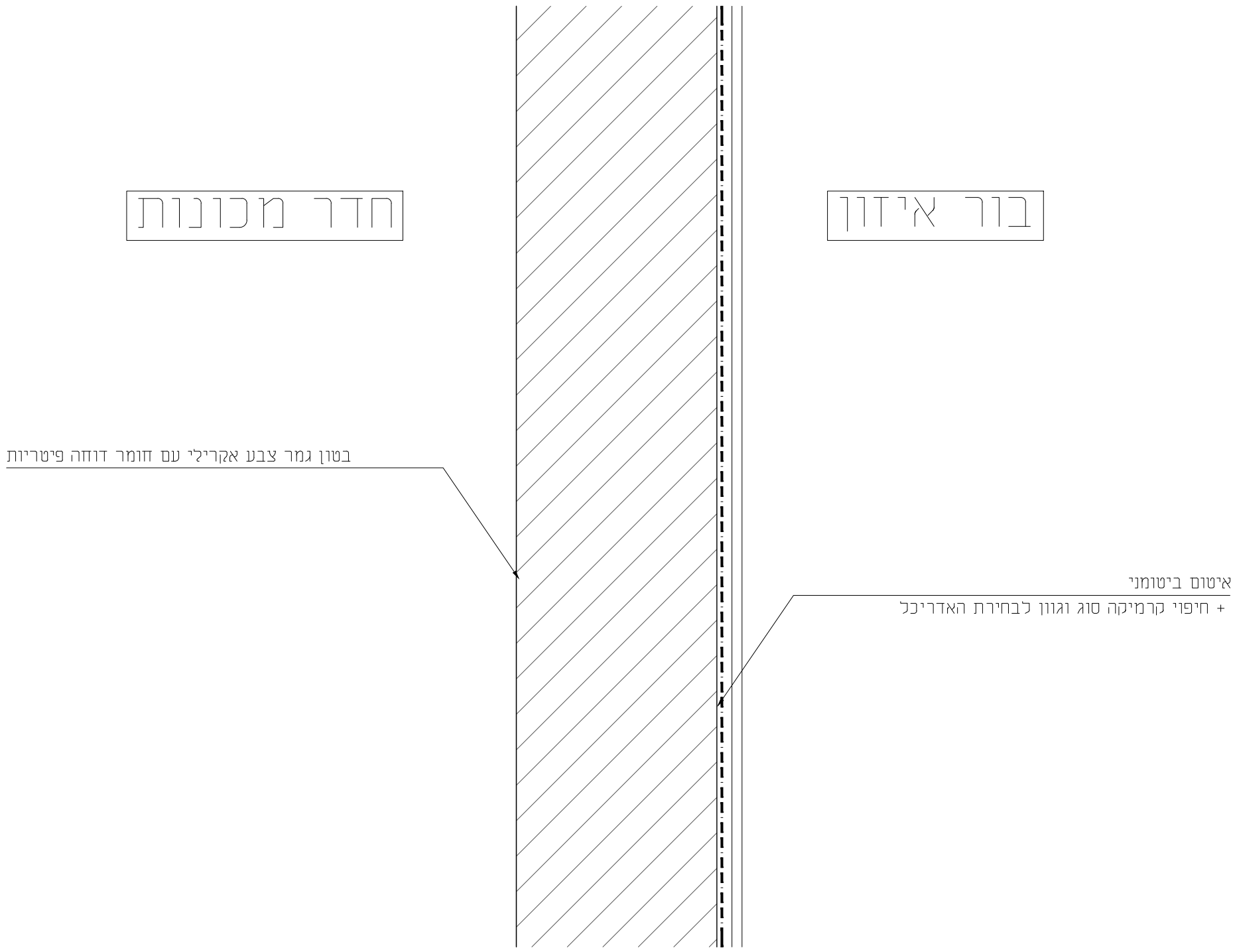

מהדורה: 1	סטטוס: לעיון / לאישור / למכרז / לביצוע	גלפז אדריכלות והנדסה בע"מ — פוגל שהם	מיטב 6 ת"א טלפון: 03-5619253 פקס: 03-5619269 Email: mail@fogel-shoham.co.il /office@galpaz-arch.com	שם פרויקט: קאנטרי בית שמש
תאריך: 01.12.21				הערות לביצוע: אאאא

תאור הפרט: פרט סף דלת

פ- 18

1/1

מיקום: משתנה

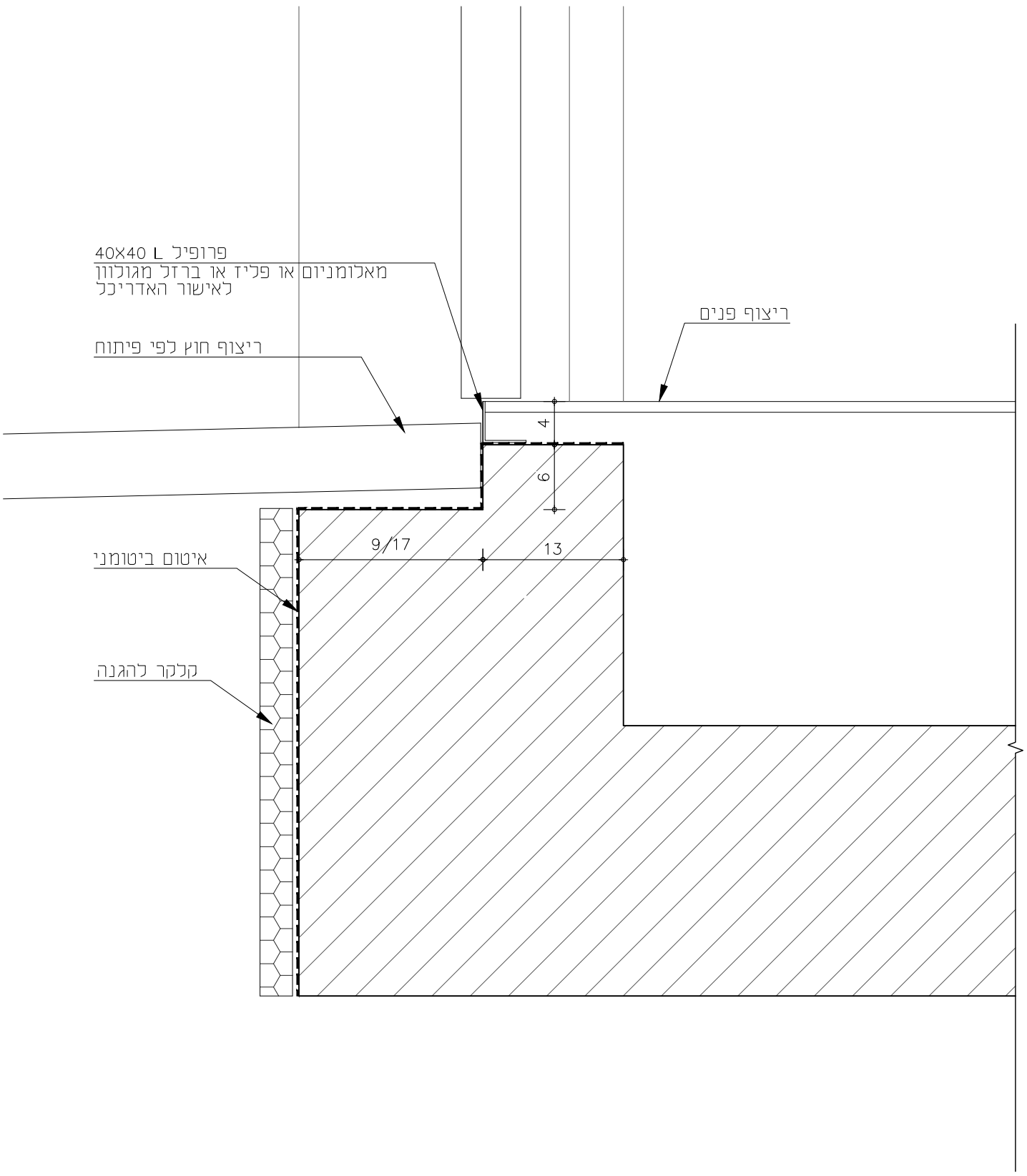

מהדורה: 1	סטטוס: לעיון / לאישור / למכרז / לביצוע	גלפז אדריכלות והנדסה בע"מ — פוגל שהם	מיטב 6 ת"א טלפון: 03-5619253 פקס: 03-5619269 Email: mail@fogel-shoham.co.il /office@galpaz-arch.com	שם פרויקט: קאנטרי בית שמש
תאריך: 01.12.21				הערות לביצוע: אאאא

תאור הפרט: פרט איטום מקלחות

פ- 19

1/1

מיקום: מקלחות

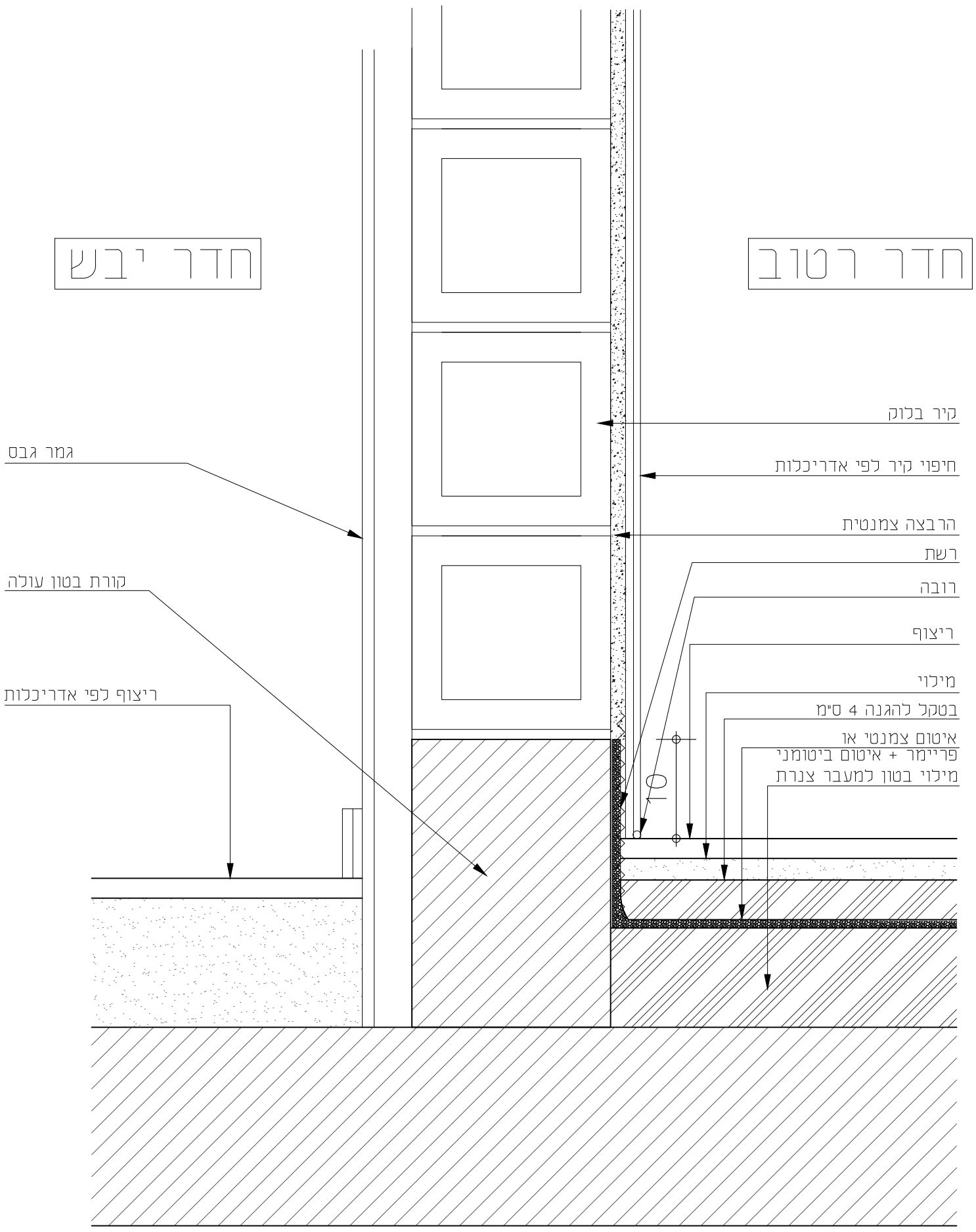

מהדורה:	סטטוס	גלפז אדריכלות והנדסה בע"מ	מיטב 6 ת"א טלפון: 03-5619253 פקס: 03-5619269 Email: mail@fogel-shoham.co.il /office@galpaz-arch.com	שם פרויקט: קאנטרי בית שמש
1	לעיון			הערות לביצוע: אאאא

תאור הפרט: פרט עקוני תליית אבן ראשונה
חיפוי באבן נעשת בשיטה הרטובה ע"פ תקן 2378 חלק 2

פ-20

1/1

מיקום: משתנה

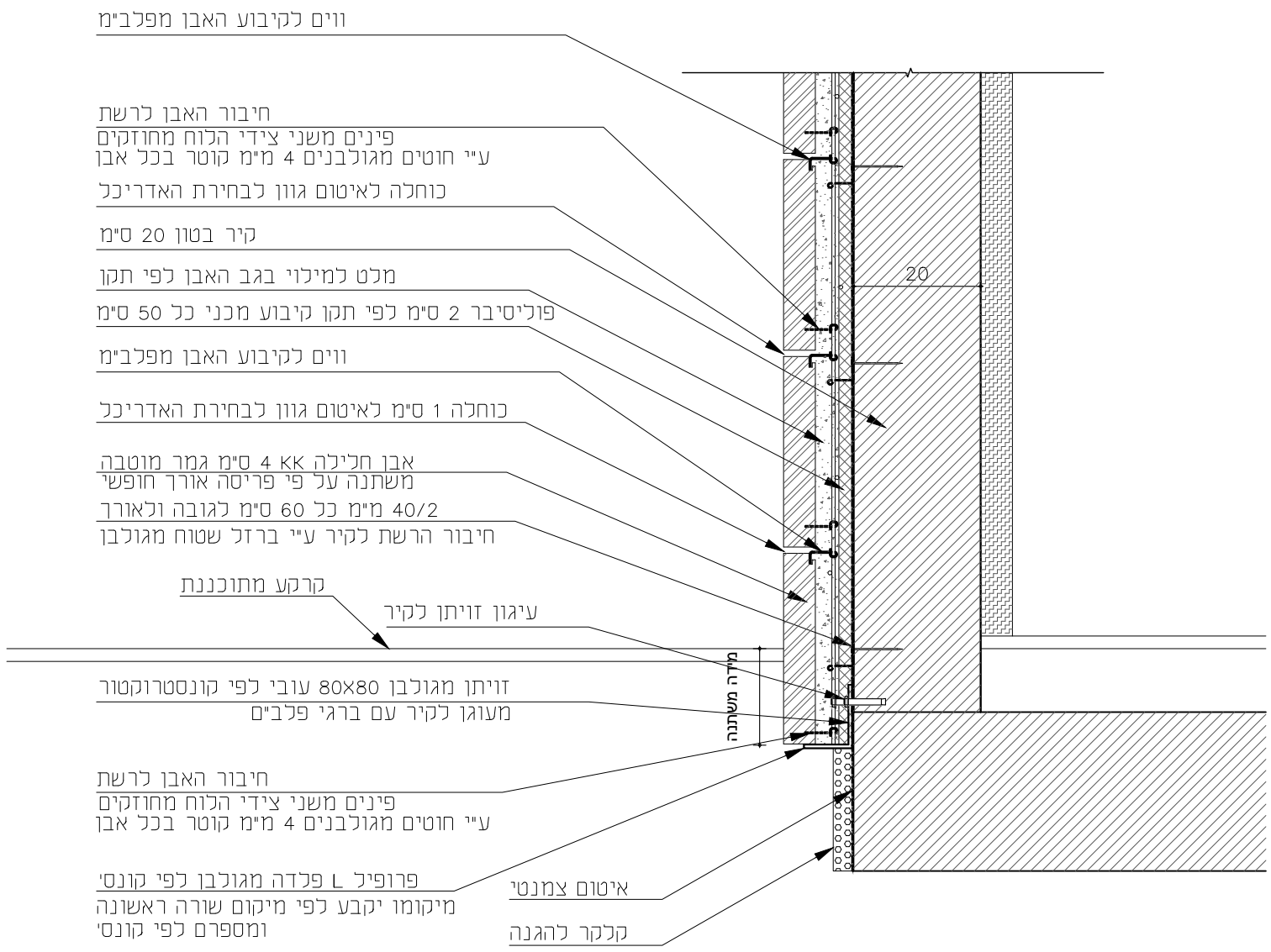

מהדורה:	סטטוס	
1	לעיון ■	
	לאישור ■	
תאריך: 01.12.21	למכרז ■	
	לביצוע □	
שם קובץ:	BS-N_pratim	
שם מקור:	בית שמש-אתר קדוש\work\ פרטים	

גלפז אדריכלות והנדסה בע"מ
פוגל שהם
מיטב 6 ת"א
טלפון: 03-5619253 פקס: 03-5619269
Email:
mail@fogel-shoham.co.il
/office@galpaz-arch.com

מהדורה	מהות עדכון	תפוצה	תאריך
1	למכרז		01.12.21
2			
3			
4			

שם פרויקט:
קאנטרי בית שמש

הערות לביצוע:
פרטי ייצור יוכנו ע"י הקבלן ויובאו
לאישור האדריכל לפני ביצוע

קנ"מ: 1:10 | גודל גליון: A3

תאור הפרט: פרט עקוני מפגש אבן עם סף חלון
חיפוי באבן נעשת בשיטה הרטובה ע"פ תקן 2378 חלק 2

פ-21

1/1

מיקום: משתנה

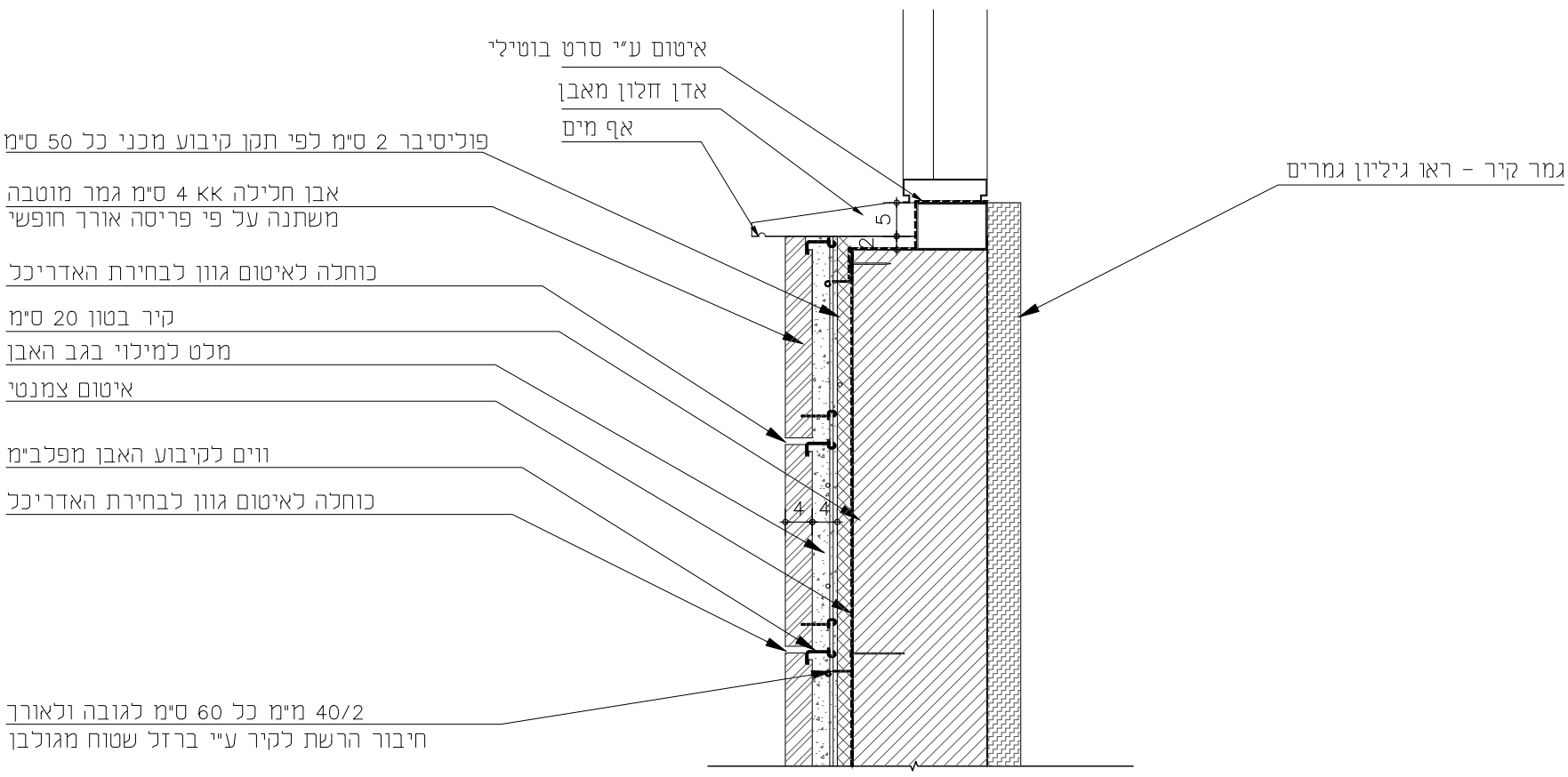

מהדורה:	סטטוס				
1	לעיון ■	לאישור ■	למכרז ■	לביצוע □	תאריך: 01.12.21

שם קובץ: BS-N_pratim

שם מקור: בית שמש-אחר קדוש\work\ פרטים

גלפז אדריכלות והנדסה בע"מ
פוגל שהם
מיטב 6 ת"א
טלפון: 03-5619253 פקס: 03-5619269
Email:
mail@fogel-shoham.co.il
/office@galpaz-arch.com

מהדורה	מהות עדכון	תפוצה	תאריך
1	למכרז		01.12.21
2			
3			
4			

שם פרויקט:
קאנטרי בית שמש

הערות לביצוע:
פרטי ייצור יוכנו ע"י הקבלן ויובאו
לאישור האדריכל לפני ביצוע

קנ"מ: 1:10 גודל גליון: A3

תאור הפרט: פרט עקוני תליית אבן מעל פתחים
חיפוי באבן נעשת בשיטה הרטובה ע"פ תקן 2378 חלק 2

פ-22

1/1

מיקום: משתנה

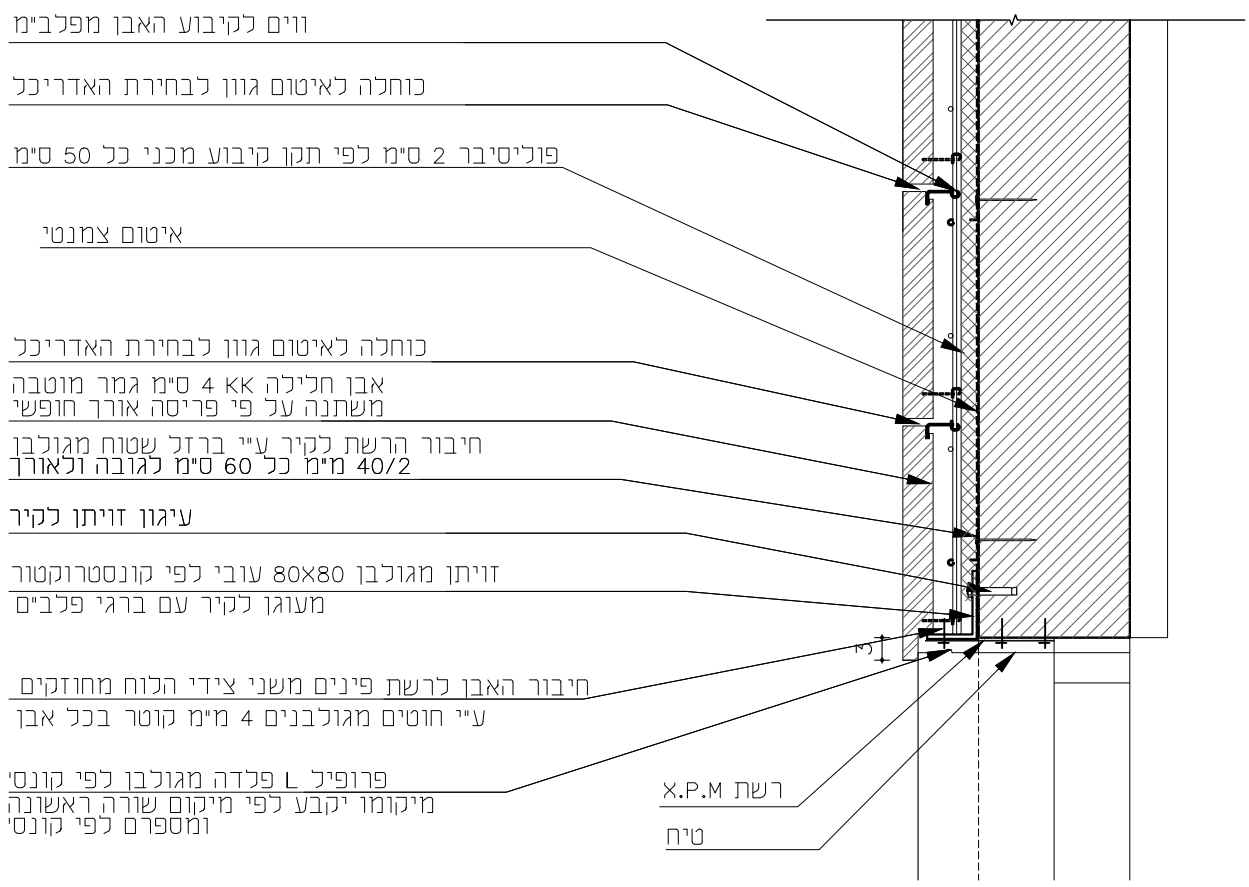

מהדורה:	סטטוס		
1	לעיון	■	
	לאישור	■	
תאריך: 01.12.21	למכרז	■	
	לביצוע	□	

גלפז אדריכלות והנדסה בע"מ — פוגל שהם

מיטב 6 ת"א
טלפון: 03-5619253 פקס: 03-5619269
Email:
mail@fogel-shoham.co.il
/office@galpaz-arch.com

מהדורה	מהות עדכון	תפוצה	תאריך
1	למכרז		01.12.21
2			
3			
4			

שם פרויקט:
קאנטרי בית שמש

הערות לביצוע:
פרטי ייצור יוכנו ע"י הקבלן ויובאו
לאישור האדריכל לפני ביצוע

קנ"מ: 1:10 | גודל גליון: A3

שם קובץ: BS-N_pratim
שם מקור: בית שמש-אחר קדוש\work\ פרטים

תאור הפרט: פרט עקוני תליית אבן בראש קיר עם קופינג אבן
חיפוי באבן נעשת בשיטה הרטובה ע"פ תקן 2378 חלק 2

ס-23

1/1

מיקום: משתנה

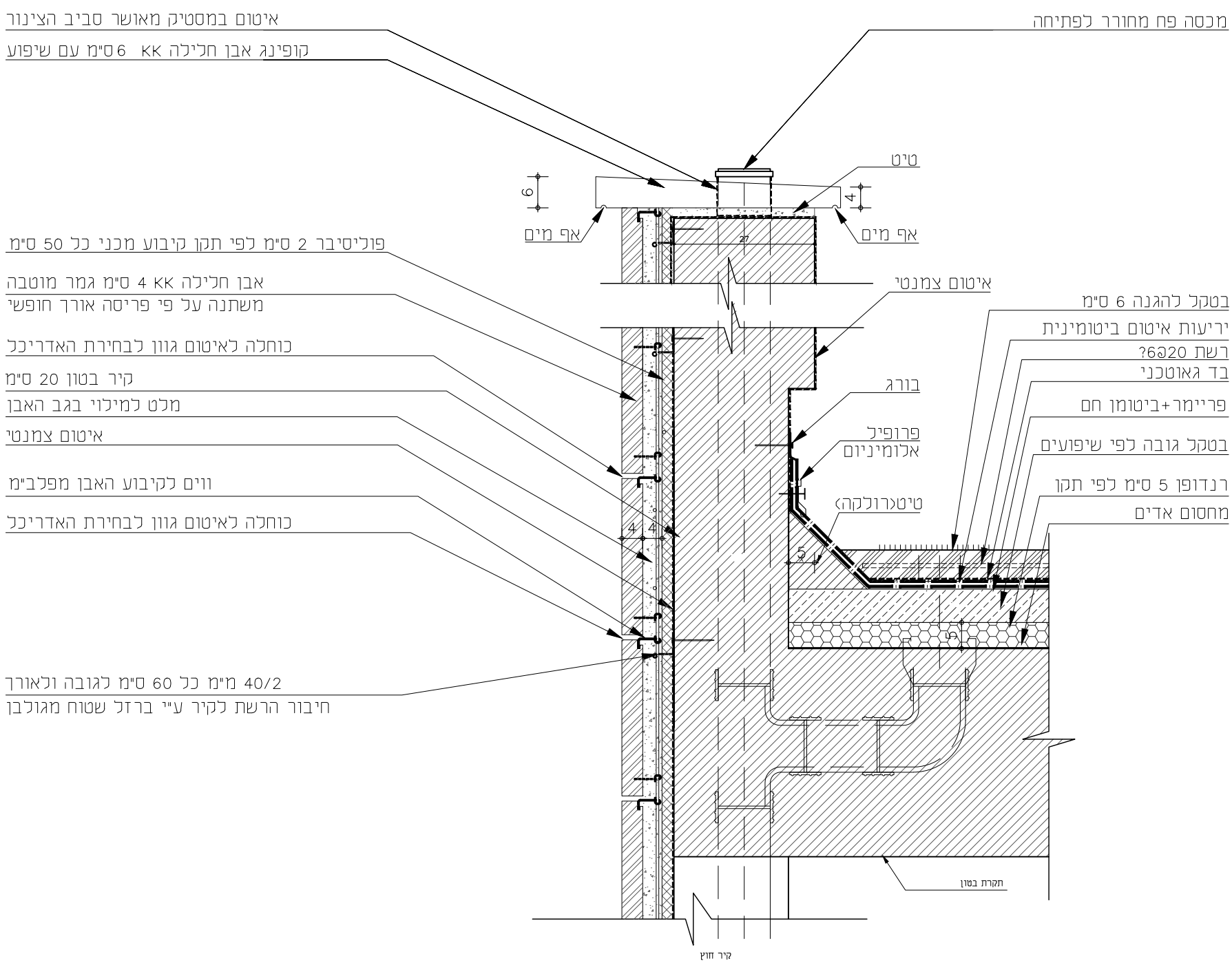

מהדורה:	סטטוס			
1	לעיון			
	לאישור			
תאריך: 01.12.21	למכרז			
	לביצוע			
שם קובץ:	BS-N_pratim			
שם מקור:	בית שמש-אזור קדוש\work\ פרטים			

גלבץ אדריכלות והנדסה בע"מ
פוגל שהם
מיטב 6 ת"א
טלפון: 03-5619253 פקס: 03-5619269
Email:
mail@fogel-shoham.co.il
/office@galpaz-arch.com

מהדורה	מהות עדכון	תפוצה	תאריך
1	למכרז		01.12.21
2			
3			
4			

שם פרויקט:
קאנטרי בית שמש

הערות לביצוע:
פרטי ייצור יוכנו ע"י הקבלן ויובאו
לאישור האדריכל לפני ביצוע

קנ"מ: 1:10 גודל גליון: A3

תאור הפרט: פרט מפגש חיפויי אבן בפינה

ד-24

1/1

מיקום: בכל הבנין-במפגש פינה בין קירות מחופים אבן

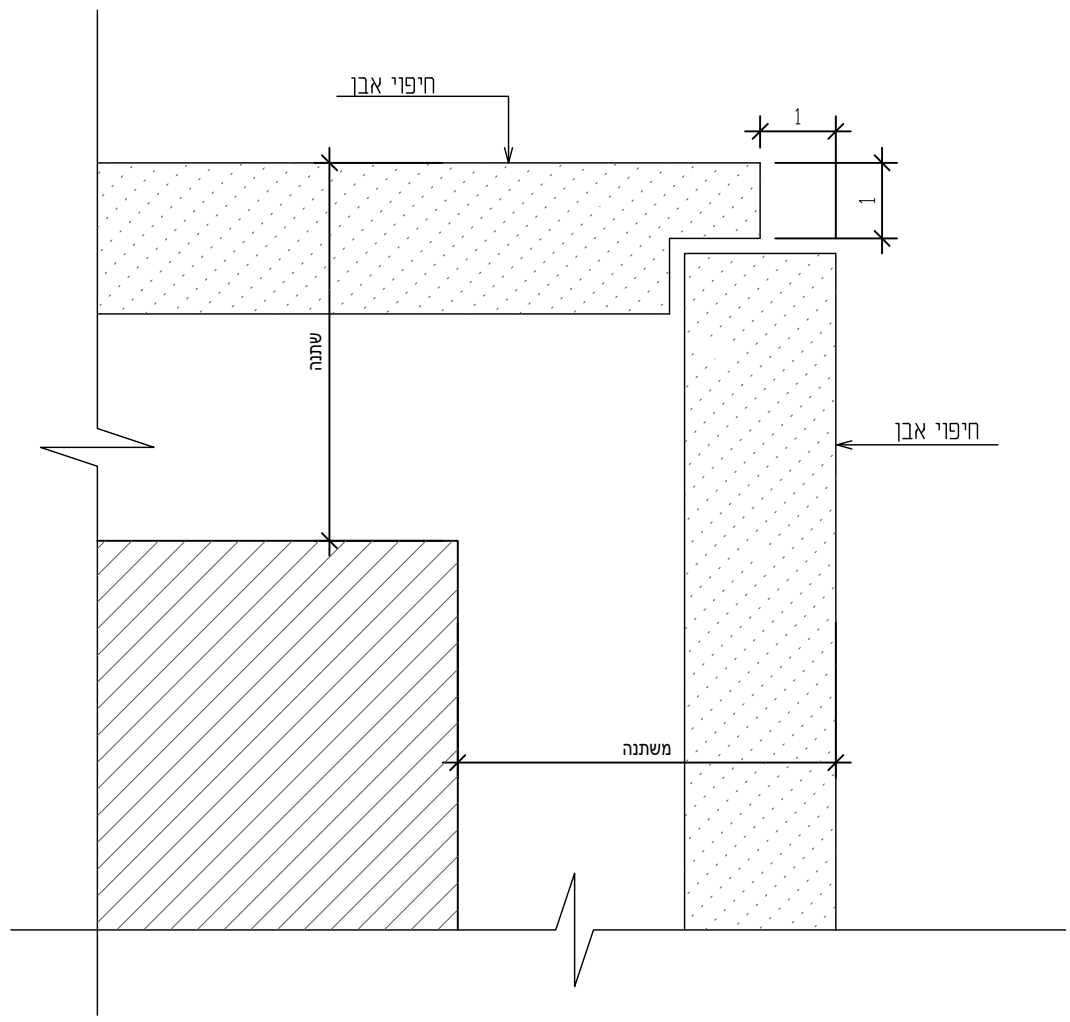

שם פרויקט:	קאנטרי בית שמש
הערות לביצוע:	
קנ"מ: 1:1	גודל גליון: A3

גלפז אדריכלות והנדסה בע"מ
פוגל שהם
מיטב 6 ת"א
טלפון: 03-5619253 פקס: 03-5619269
Email:
mail@fogel-shoham.co.il
/office@galpaz-arch.com

מהדורה	מהות עדכון	תפוצה	תאריך
	למכרז		08.03.21

סטטוס: לעיון / לאישור / למכרז / לביצוע

מהדורה: 2

תאריך: 08.03.21

שם קובץ: BS_pratim

שם מקור: בית שמש-מכרז קאנטרי\work\ פרטים

תאור הפרט: איטום רצפה סביב הבריכה ולאורך קירות

כ- 25

1/1

מיקום: אולם הבריכה

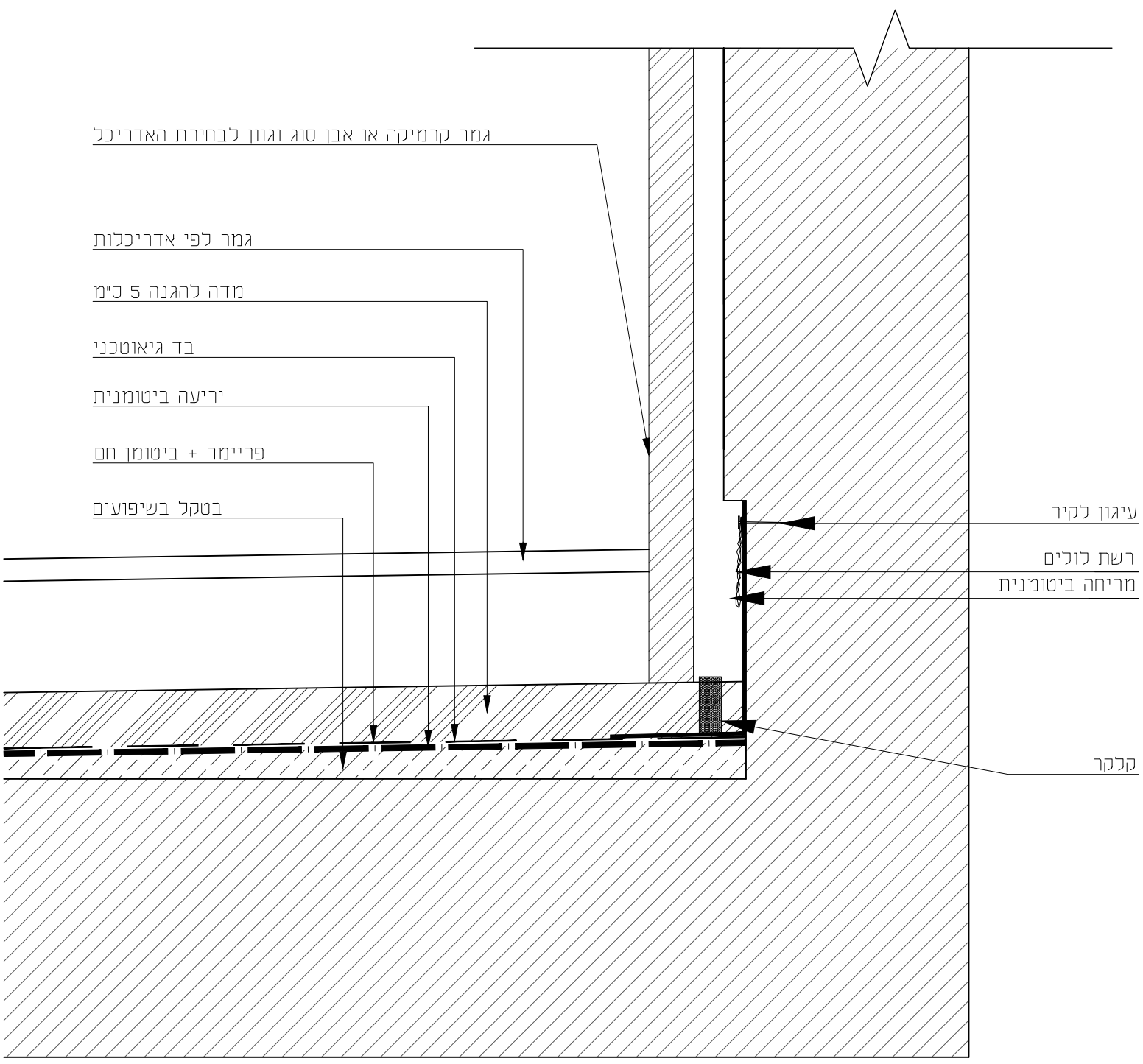

מהדורה:	סטטוס		
1	לעיון		
	לאישור		
תאריך: 01.12.21	למכרז		
	לביצוע		

שם קובץ: BS-N_pratim

שם מקרא: בית שמש-אתר קדוש\work\ פרטים

גלפז אדריכלות והנדסה בע"מ — פוגל שהם

מיטב 6 ת"א
טלפון: 03-5619253 פקס: 03-5619269
Email:
mail@fogel-shoham.co.il
/office@galpaz-arch.com

מהדורה	מהות עדכון	תפוצה	תאריך
1	למכרז		01.12.21
2			

שם פרויקט:
קאנטרי בית שמש

הערות לביצוע:
אאאא

תאור הפרט: איטום גג

פ- 26

1/1

מיקום: גג

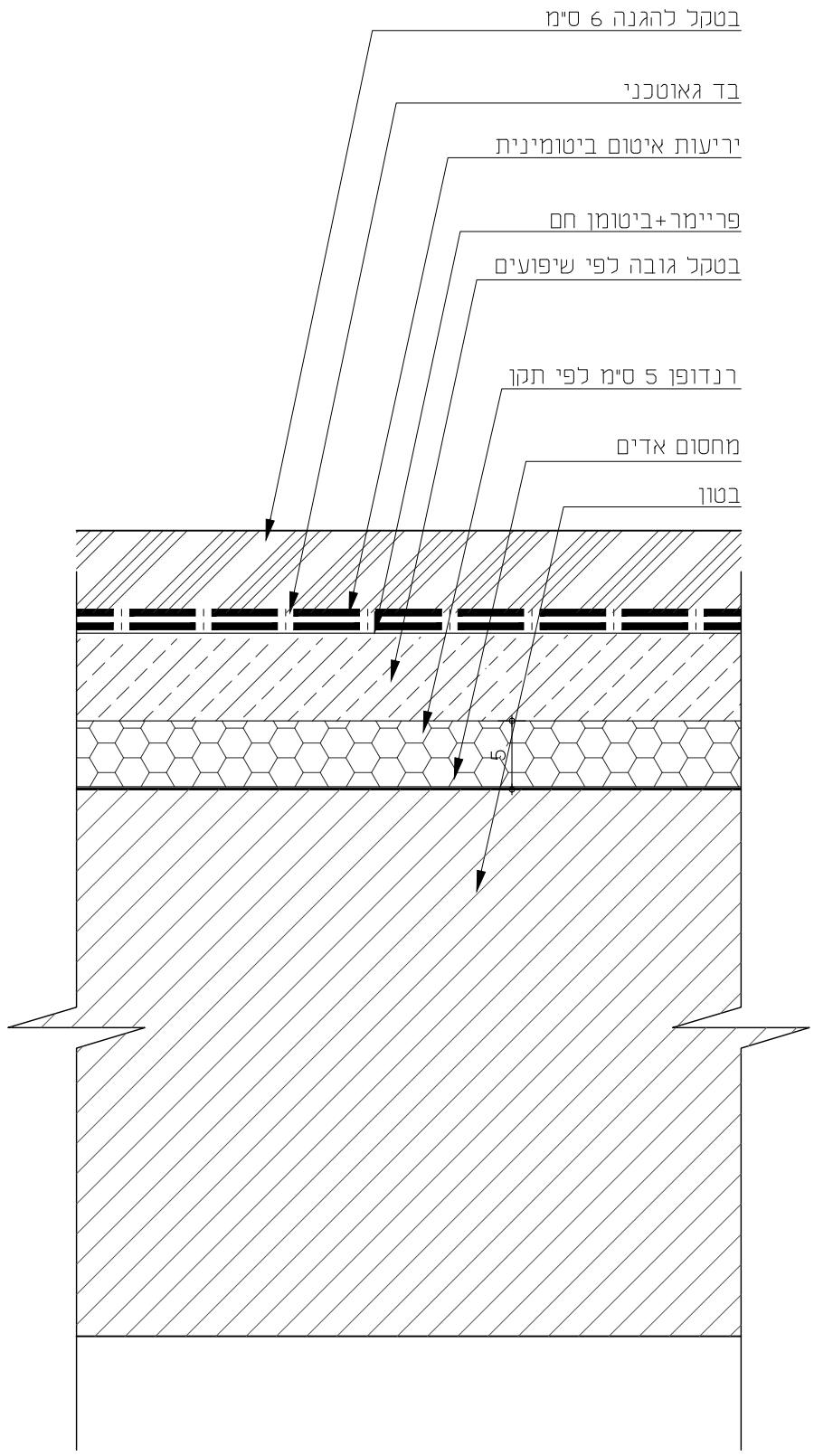

מהדורה:	סטטוס			
1	לעיון			
	לאישור			
תאריך: 01.12.21	למכרז			
	לביצוע			
שם קובץ: BS-N_pratim				
שם מקור: בית שמש-אתר קדוש\work\ פרטים				

גלפז אדריכלות והנדסה בע"מ
פוגל שהם
מיטב 6 ת"א
טלפון: 03-5619253 פקס: 03-5619269
Email:
mail@fogel-shoham.co.il
/office@galpaz-arch.com

מהדורה	מהות עדכון	תפוצה	תאריך
1	למכרז		01.12.21
2			

שם פרויקט:
קאנטרי בית שמש

הערות לביצוע:
אאאא

תאור הפרט: פתחים למיזוג לתעלות מיזוג אויר בגג

פ- 27

1/1

מיקום: גג

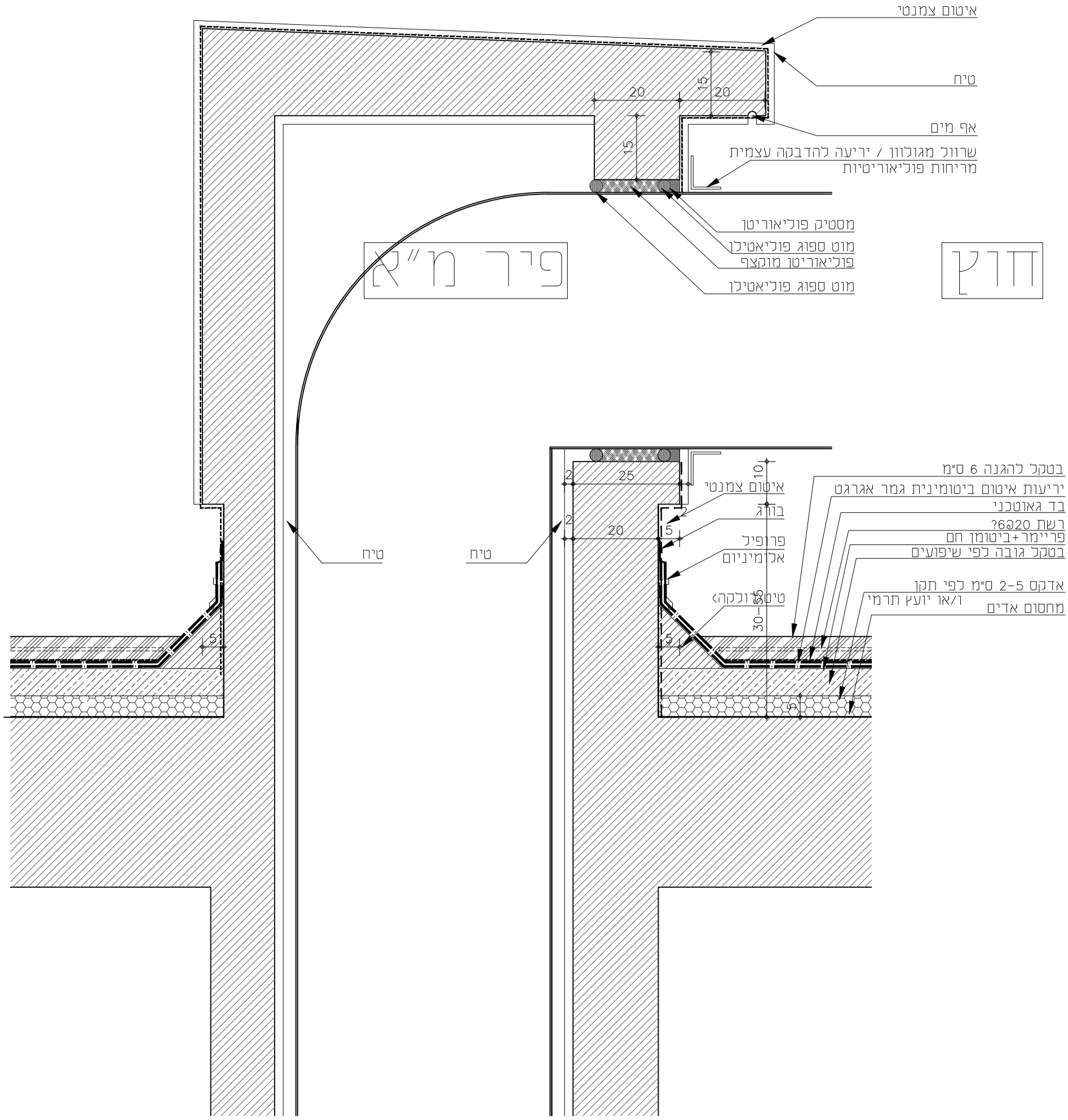

מהדורה:	סטטוס		
1	לעיון	■	
	לאישור	■	
תאריך: 01.12.21	למכרז	■	
	לביצוע	□	
שם קובץ:	BS-N_pratim		
שם מקור:	בית שמש-אזור קדוש\work\ פרטים		

גלפז אדריכלות והנדסה בע"מ
פוגל שהם
מיטב 6 ת"א
טלפון: 03-5619253 פקס: 03-5619269
Email:
mail@fogel-shoham.co.il
/office@galpaz-arch.com

מהדורה	מהות עדכון	תפוצה	תאריך
1	למכרז		01.12.21
2			
3			
4			

שם פרויקט:
קאנטרי בית שמש

הערות לביצוע:
פרטי ייצור יוכנו ע"י הקבלן ויובאו
לאישור האדריכל לפני ביצוע

קנ"מ: 1:10 | גודל גליון: A3

תאור הפרט: מקל סבא-שרוול בגג לכניסת צנרת אינסטלציה

כ- 28

1/2

מיקום: גג

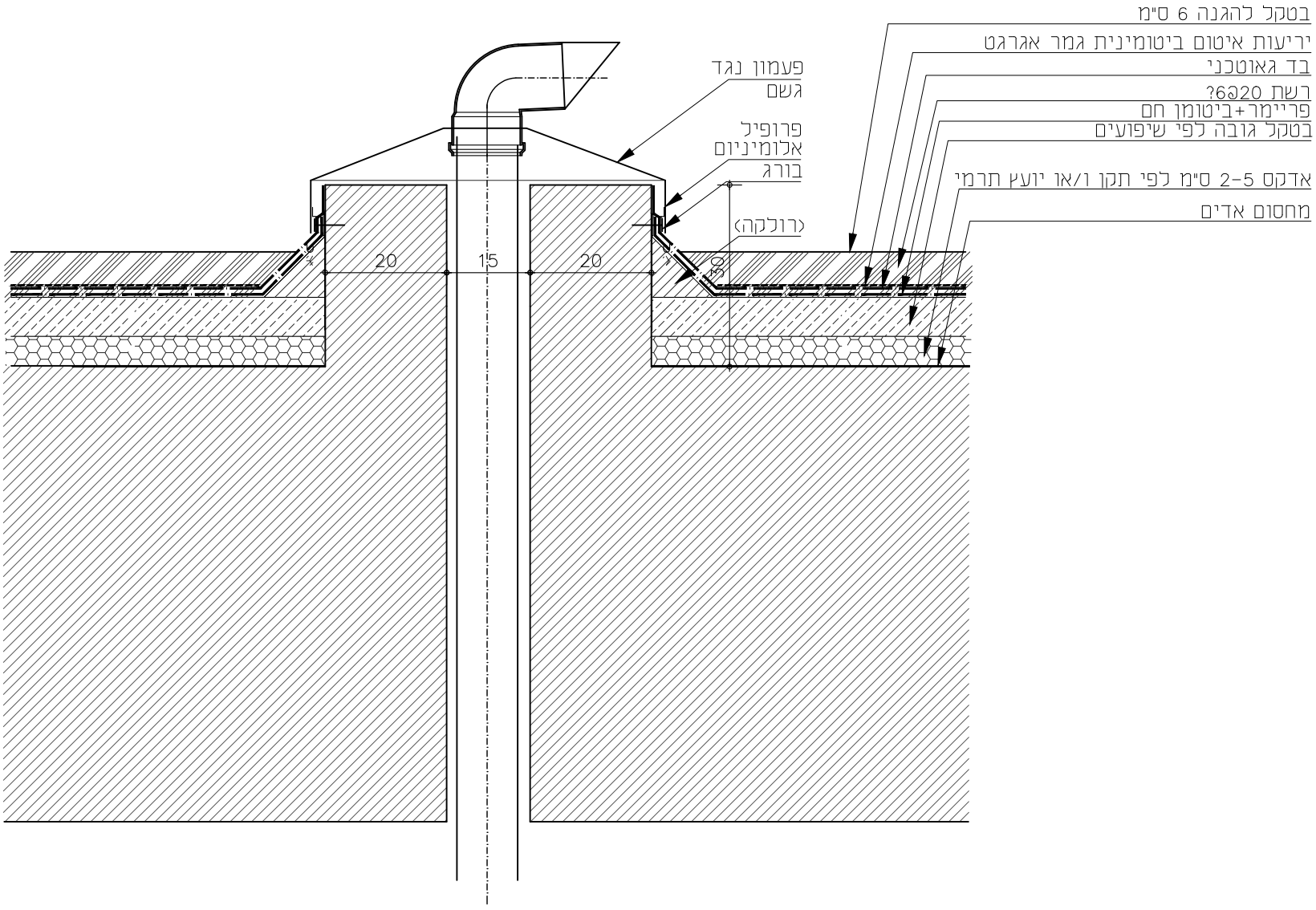

שם פרויקט: קאנטרי בית שמש	מיטב 6 ת"א טלפון: 03-5619253 פקס: 03-5619269 Email: mail@fogel-shoham.co.il /office@galpaz-arch.com	גלפז אדריכלות והנדסה בע"מ א פוגל ש ה ם	מהדורה: 1 סטטוס: לעיון / לאישור / למכרז / לביצוע
הערות לביצוע: פרטי ייצור יוכנו ע"י הקבלן ויובאו לאישור האדריכל לפני ביצוע			תאריך: 01.12.21

מהדורה	מהות עדכון	תפוצה	תאריך
1	למכרז		01.12.21
2			
3			
4			

קנ"מ: 1:10 | גודל גליון: A3

שם קובץ: BS-N_pratim

שם מקור: בית שמש-אחר קדוש\work\פרטים

תאור הפרט: איטום גג עליון עם בסיס בודד מעל חדרים

פ- 29

1/1

מיקום: גג עליון

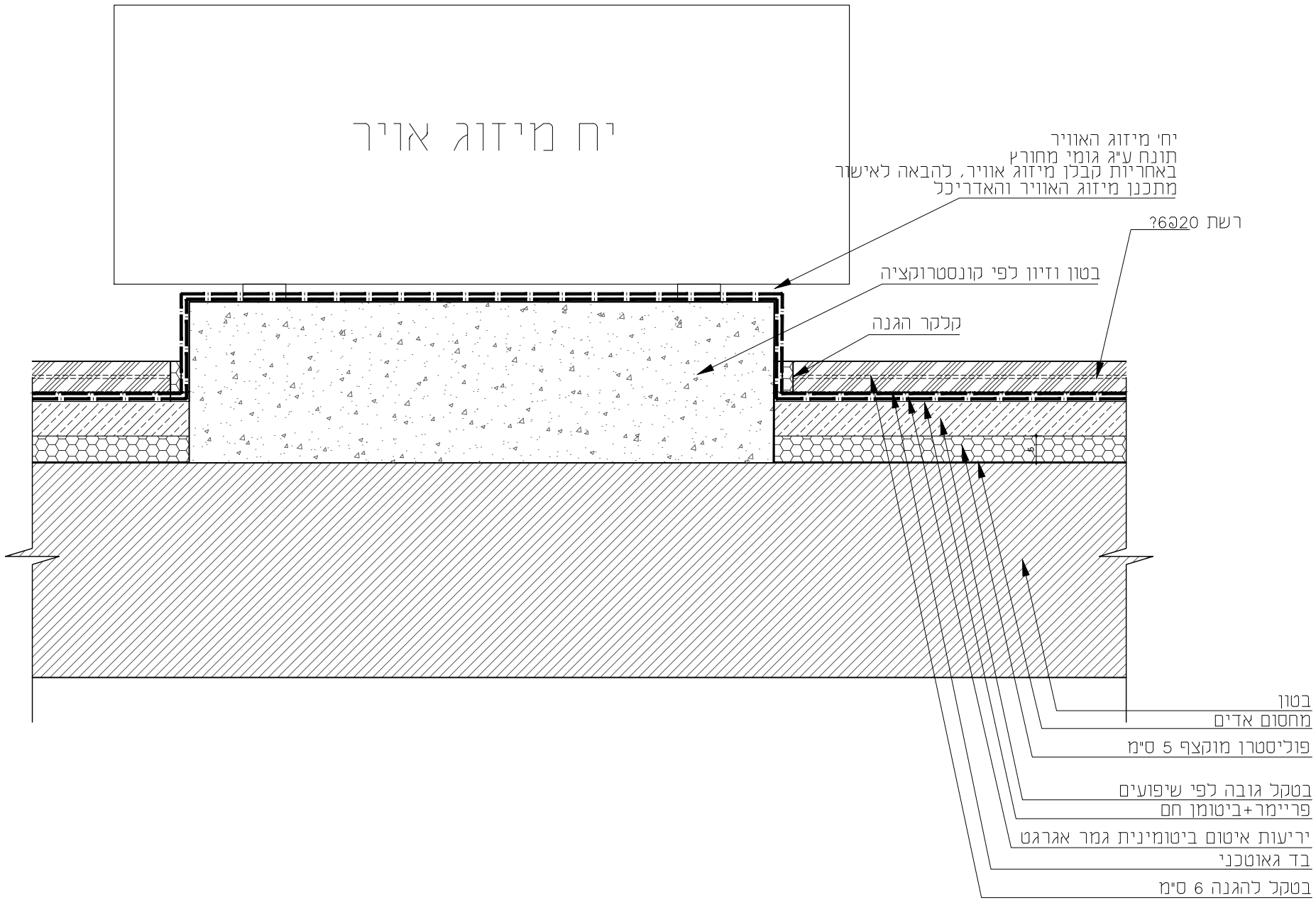

מהדורה: 1	סטטוס: לעיון / לאישור / למכרז / לביצוע	גלפז אדריכלות והנדסה בע"מ — פוגל שהם	מיטב 6 ת"א טלפון: 03-5619253 פקס: 03-5619269 Email: mail@fogel-shoham.co.il /office@galpaz-arch.com	שם פרויקט: קאנטרי בית שמש הערות לביצוע: פרטי ייצור יוכנו ע"י הקבלן ויובאו לאישור האדריכל לפני ביצוע	
תאריך: 01.12.21					
שם קובץ: BS-N_pratim				קנ"מ: 1:10	גודל גליון: A3
שם מקור: בית שמש-אתר קדוש\work\ פרטים					

מהדורה	מהות עדכון	תפוצה	תאריך
1	למכרז		01.12.21
2			
3			
4			

תאור הפרט: פרט פינה ו"משקוף" בקירות גבס

פ- 30

מיקום: בכל המבנה - במצב של פינת קירות גבס

1-1

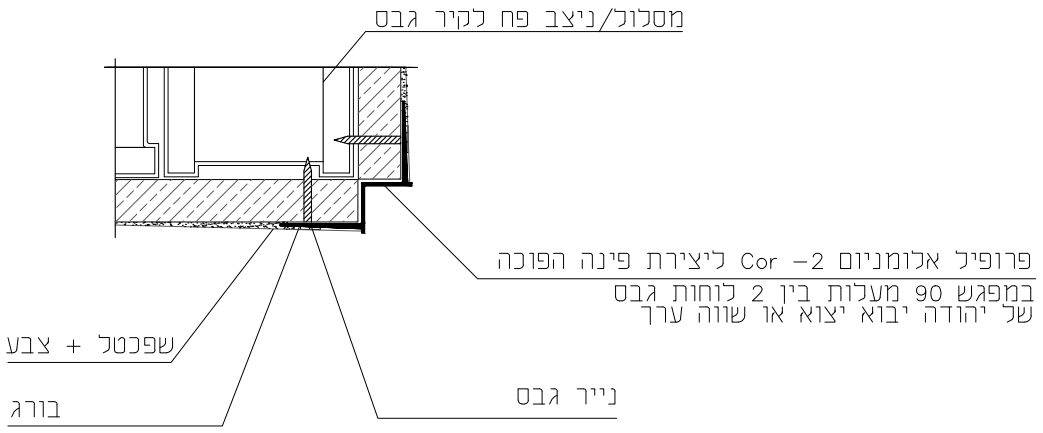

גלפז אדריכלות והנדסה בע"מ
פוגל שהם
מיטב 6 ת"א
טלפון: 03-5619253 פקס: 03-5619269
Email:
mail@fogel-shoham.co.il
/office@galpaz-arch.com

מהדורה	מהות עדכון	תפוצה	תאריך
1	למכרז		01.12.21
2			

מהדורה: 1

סטטוס: לעיון / לאישור / למכרז / לביצוע

תאריך: 01.12.21

שם פרויקט: קאנטרי בית שמש

הערות לביצוע:
אאאא

תאור הפרט: פרט עקרוני לחיבור בין שני סוגי אריחים על הקיר

פ-31

1-1

מיקום: מלתחות, שירותי נכים

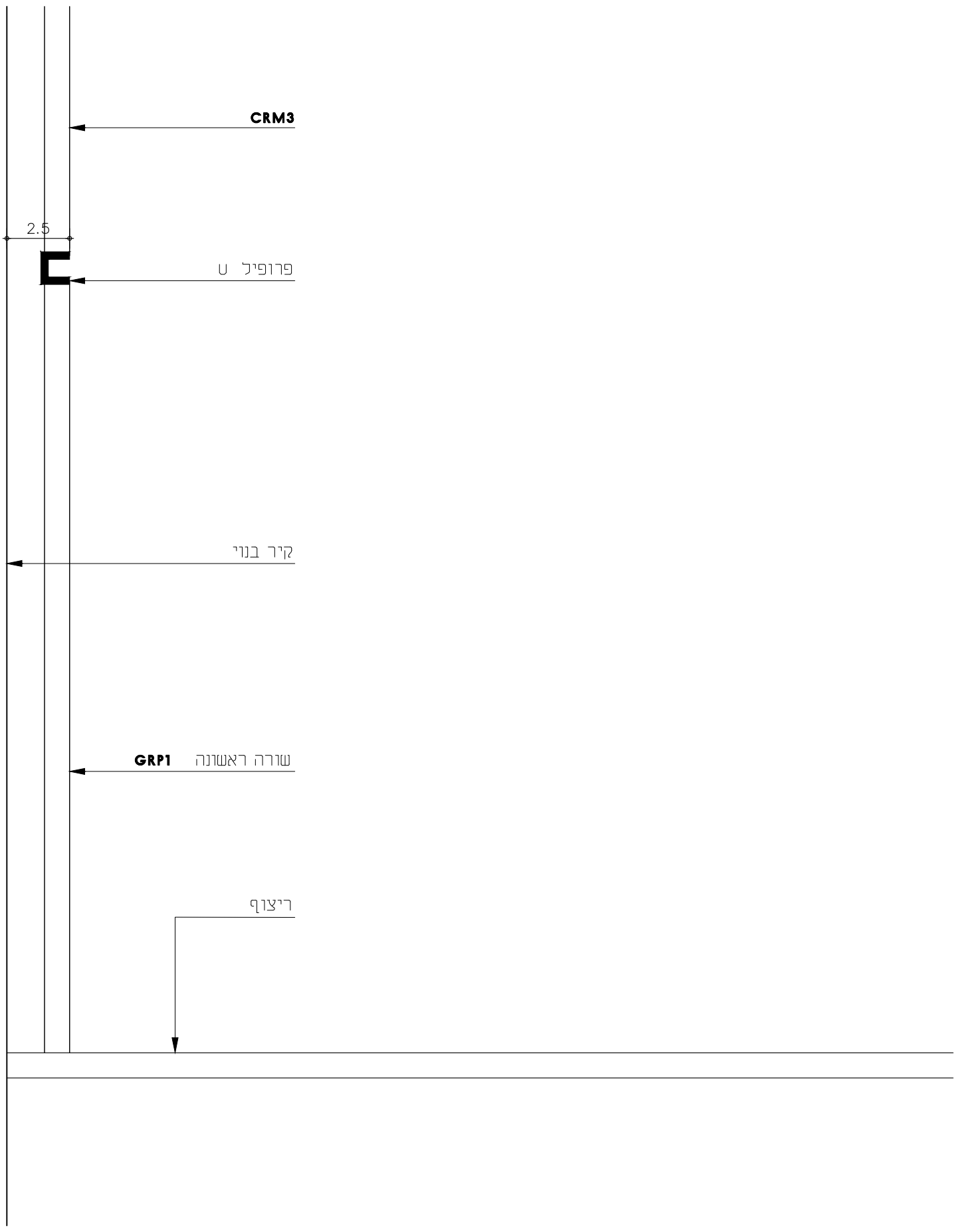

מהדורה:	סטטוס	
1	לעיון	■
	לאישור	■
תאריך: 01.12.21	למכרז	■
	לביצוע	□

שם קובץ: BS-N_pratim

שם מקור: בית שמש-אתר קדוש\work\ פרטים

גלפז אדריכלות והנדסה בע"מ
פוגל שהם

מיטב 6 ת"א
טלפון: 03-5619253 פקס: 03-5619269
Email:
mail@fogel-shoham.co.il
/office@galpaz-arch.com

מהדורה	מהות עדכון	תפוצה	תאריך
1	למכרז		01.12.21
2			

שם פרויקט:
קאנטרי בית שמש

הערות לביצוע:
אאאא

תאור הפרט: פרט פינה בחיפוי קרמיקה

פ-32

מיקום: בכל הפינות במלתחום ומקלחות

1-1

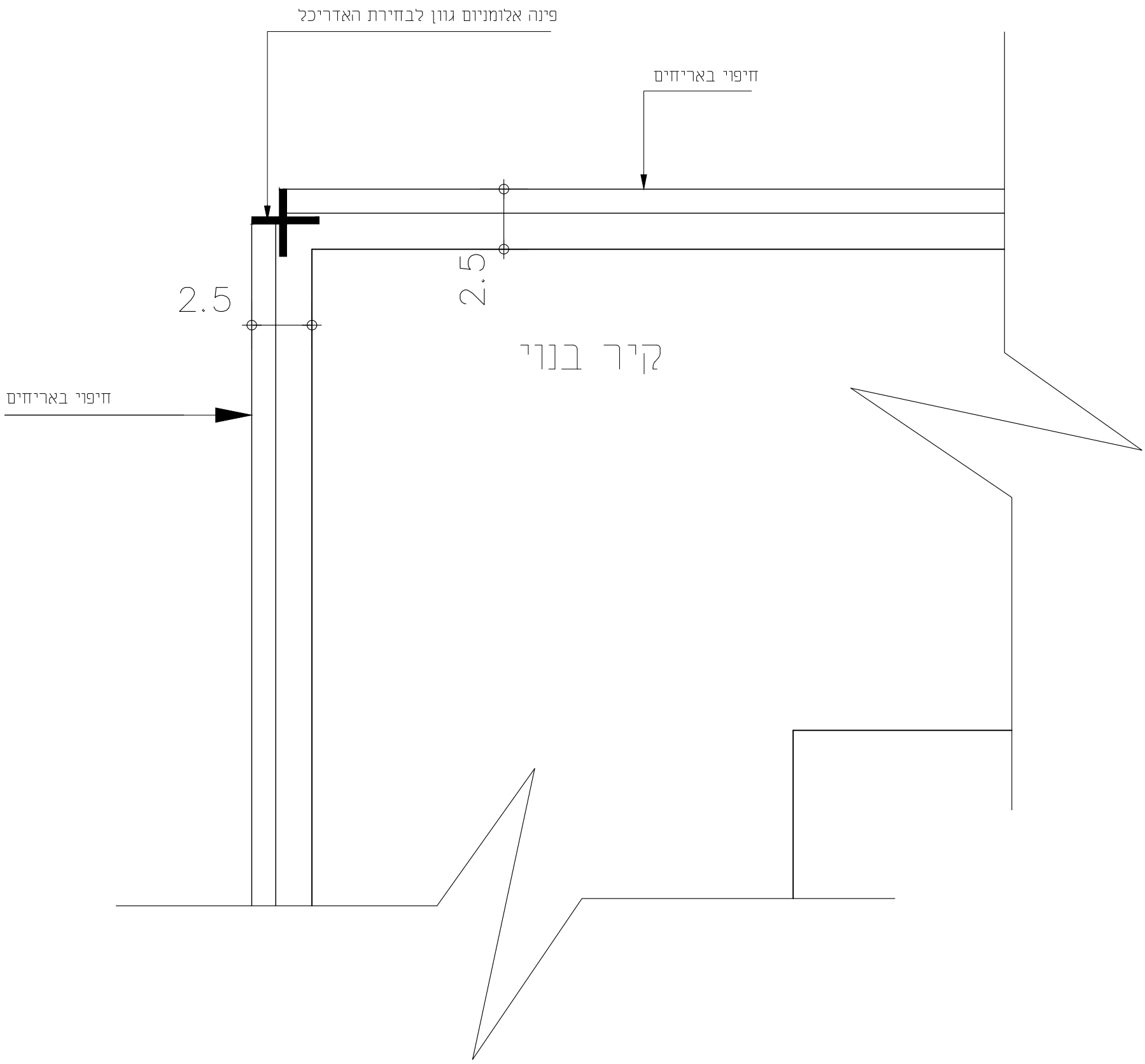

שם פרויקט: קאנטרי בית שמש	מיטב 6 ת"א טלפון: 03-5619253 פקס: 03-5619269 Email: mail@fogel-shoham.co.il /office@galpaz-arch.com	גלפז אדריכלות והנדסה בע"מ פוגל שהם	מהדורה: 1
הערות לביצוע: אאאא

תאור הפרט: פרט עקרוני לגמר קיר גבס וחיפוי רצפה

פ-33

1/1

מיקום: משרדים, חדר חוגים

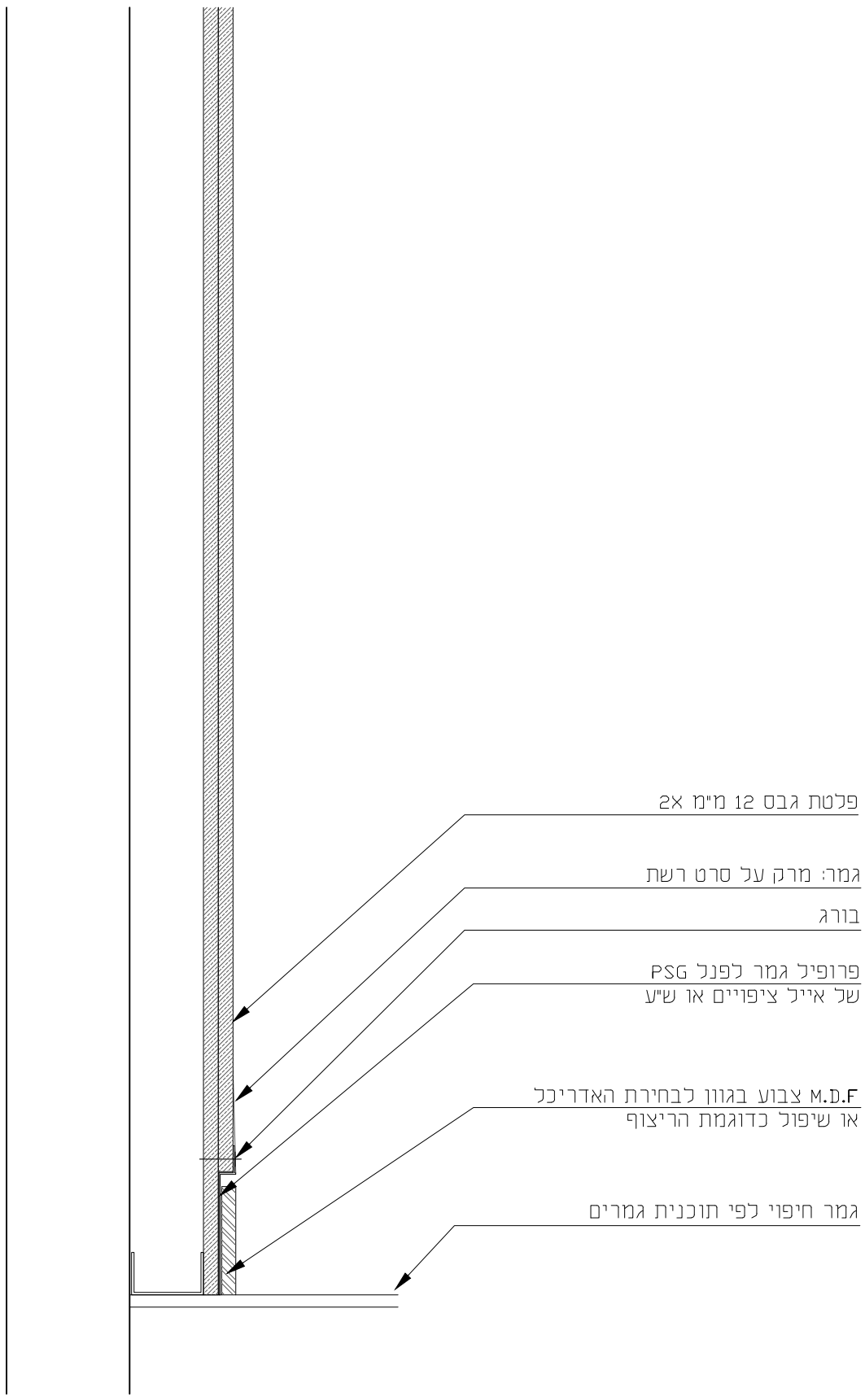

מהדורה:	סטטוס	
1	לעיון	■
	לאישור	■
תאריך: 01.12.21	למכרז	■
	לביצוע	■

גלפז אדריכלות והנדסה בע"מ — פוגל שהם
מיטב 6 ת"א
טלפון: 03-5619253 פקס: 03-5619269
Email:
mail@fogel-shoham.co.il
/office@galpaz-arch.com

מהדורה	מהות עדכון	תפוצה	תאריך
1	למכרז		01.12.21
2			

שם קובץ: BS-N_pratim

שם מקור: בית שמש-אתר קדוש\work\ פרטים

שם פרויקט:
קאנטרי בית שמש

הערות לביצוע:
אאאא

תאור הפרט: כיור במלתחות

פ-34

1/1

מיקום: מלתחות

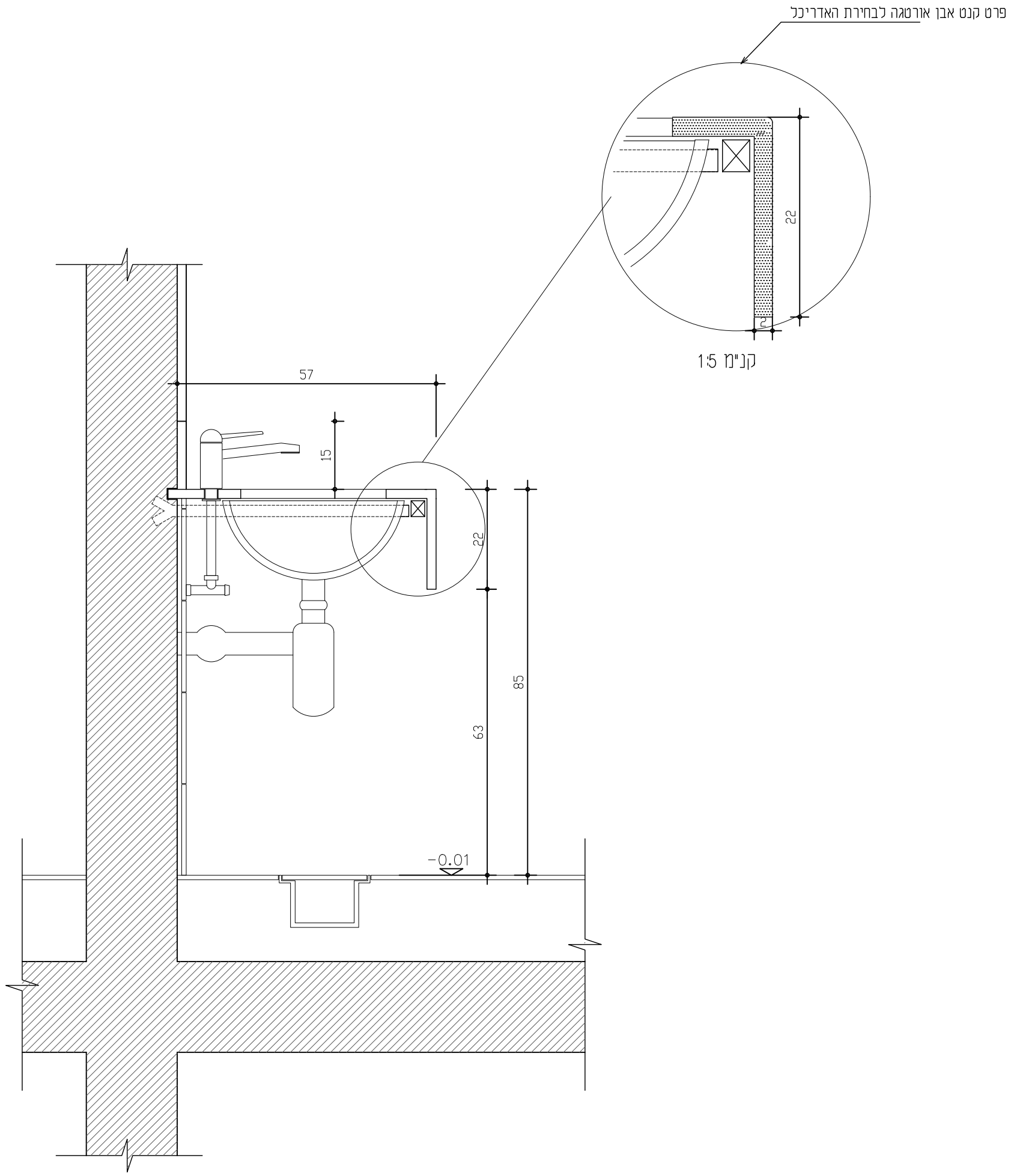

מהדורה:	סטטוס	
1	לעיון	■
	לאישור	■
תאריך: 01.12.21	למכרז	■
	לביצוע	□
שם קובץ:	BS-N_pratim	
שם מקור:	בית שמש-אחר קדוש\work\ פרטים	

גלפז אדריכלות והנדסה בע"מ
פוגל שהם
מיטב 6 ת"א
טלפון: 03-5619253 פקס: 03-5619269
Email:
mail@fogel-shoham.co.il
/office@galpaz-arch.com

מהדורה	מהות עדכון	תפוצה	תאריך
1	למכרז		01.12.21
2			
3			
4			

שם פרויקט:
קאנטרי בית שמש

הערות לביצוע:
פרטי ייצור יוכנו ע"י הקבלן ויובאו
לאישור האדריכל לפני ביצוע

קנ"מ: 1:10 | גודל גליון: A3

תאור הפרט: כיור נגיש

פ- 35

1/1

מיקום: מלתחות

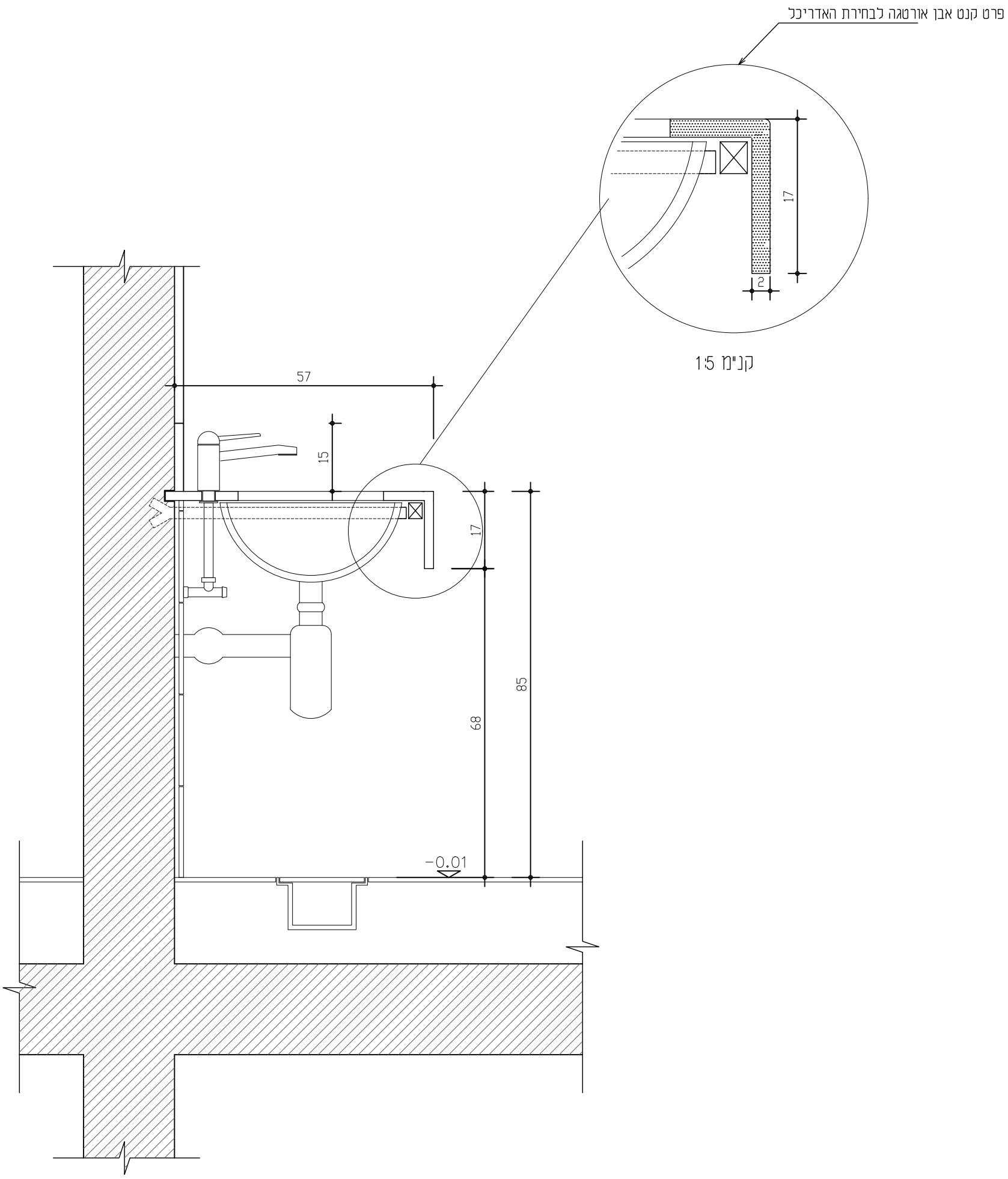

מהדורה: 1	סטטוס: לעיון / לאישור / למכרז / לביצוע	גלפז אדריכלות והנדסה בע"מ — פוגל שהם	מיטב 6 ת"א טלפון: 03-5619253 פקס: 03-5619269 Email: mail@fogel-shoham.co.il /office@galpaz-arch.com
תאריך: 01.12.21			
שם קובץ: BS-N_pratim			
שם מקור: בית שמש-אחד קדוש\work\ פרטים			

מהדורה	מהות עדכון	תפוצה	תאריך
1	למכרז		01.12.21
2			
3			
4			

שם פרויקט:
קאנטרי בית שמש

הערות לביצוע:
פרטי ייצור יוכנו ע"י הקבלן ויובאו
לאישור האדריכל לפני ביצוע

קנ"מ: 1:10 | גודל גליון: A3

תאור הפרט: פרטי בטון חשוף

פ- 36

1/1

מיקום: אולם בריכה

פרט פינה בבטון חשוף

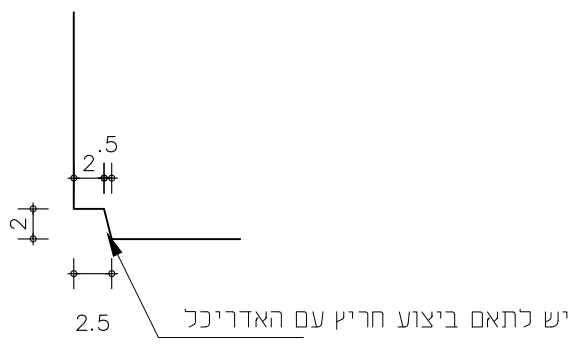

פרט חריץ בבטון חשוף

גלפז אדריכלות והנדסה בע"מ
פוגל שהם
מיטב 6 ת"א
טלפון: 03-5619253 פקס: 03-5619269
Email:
mail@fogel-shoham.co.il
/office@galpaz-arch.com

מהדורה	מהות עדכון	תפוצה	תאריך
1	למכרז		01.12.21
2			

שם פרויקט:
קאנטרי בית שמש

הערות לביצוע:
אאאא

תאור הפרט: תעלת ניקוז גג ליד קיר בגובה משתנה

פ- 37

1/1

מיקום: אולם בריכה

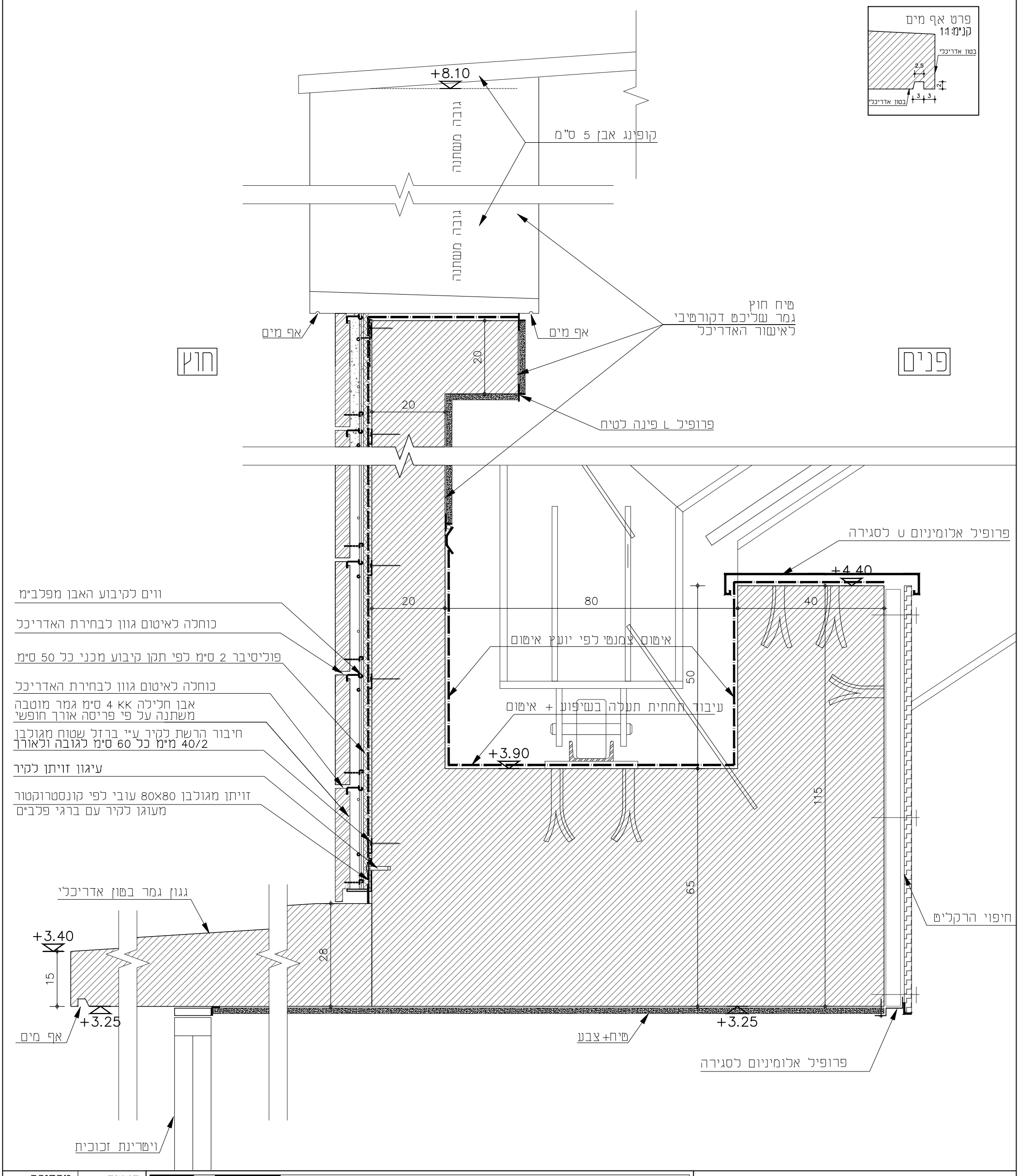

מהדורה: 1	סטטוס: לעיון / לאישור / למכרז / לביצוע	גלבץ אדריכלות והנדסה בע"מ — פוגל שהם	מיטב 6 ת"א טלפון: 03-5619253 פקס: 03-5619269 Email: mail@fogel-shoham.co.il /office@galpaz-arch.com
תאריך: 01.12.21			

מהדורה	מהות עדכון	תפוצה	תאריך
1	למכרז		01.12.21
2			
3			
4			

שם קובץ: BS-N_pratim

שם מקור: בית שמש-אזור קדוש\work\פרטים

שם פרויקט:
קאנטרי בית שמש

הערות לביצוע:
פרטי ייצור יוכנו ע"י הקבלן ויובאו
לאישור האדריכל לפני ביצוע

קנ"מ: 1:10 | גודל גליון: A3

תאור הפרט: תעלות מיזוג אוויר ליד ויטרינות זכוכית ואדנית בפיתוח

פ- 38

1/1

מיקום: אולם בריכה

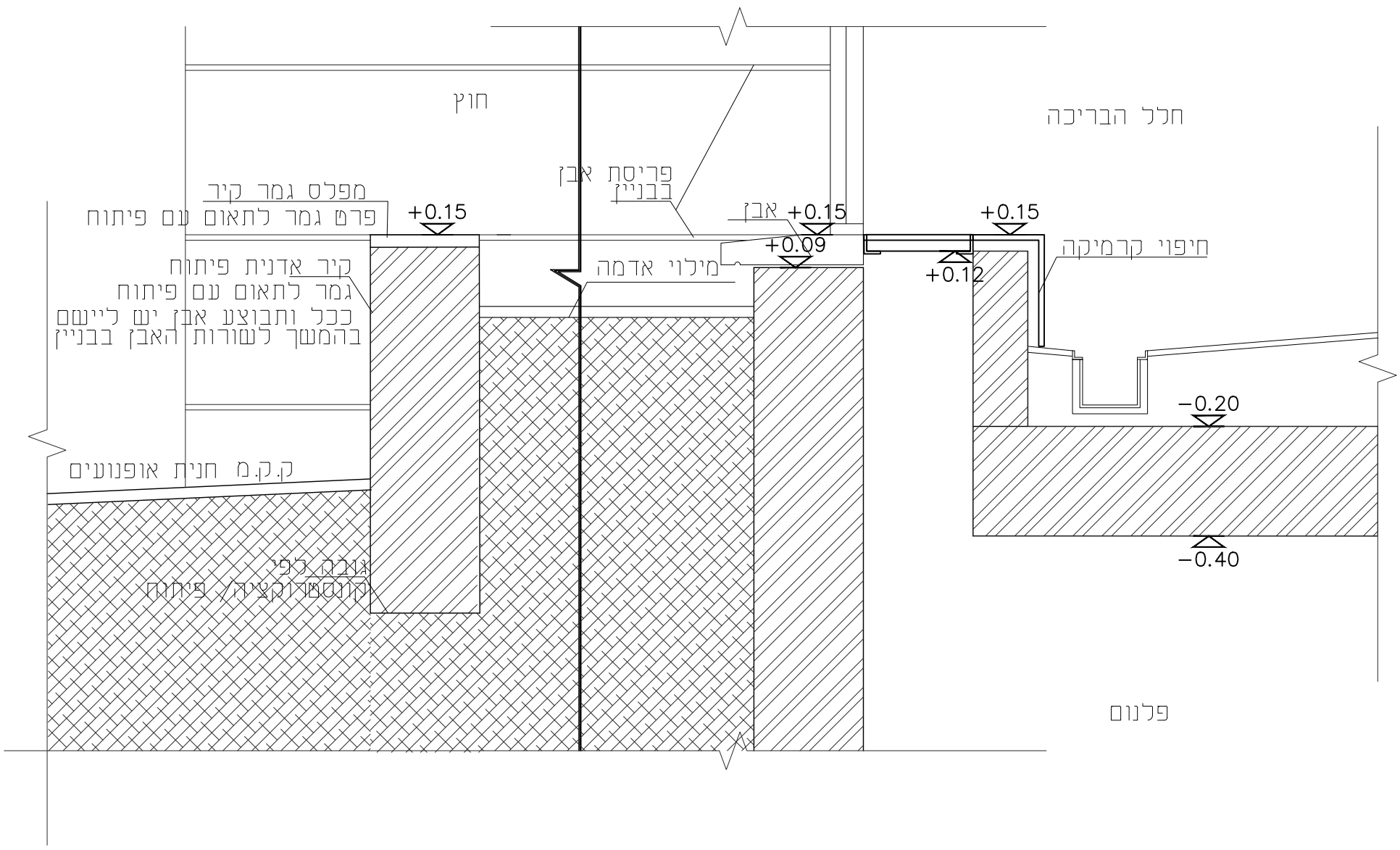

מהדורה:	סטטוס		
1	לעיון	■	
	לאישור	■	
תאריך: 01.12.21	למכרז	■	
	לביצוע	□	

גלפז אדריכלות והנדסה בע"מ — פוגל אשהם

מיטב 6 ת"א
טלפון: 03-5619253 פקס: 03-5619269
Email:
mail@fogel-shoham.co.il
/office@galpaz-arch.com

מהדורה	מהות עדכון	תפוצה	תאריך
1	למכרז		01.12.21
2			
3			
4			

שם פרויקט:
קאנטרי בית שמש

הערות לביצוע:
פרטי ייצור יוכנו ע"י הקבלן ויובאו
לאישור האדריכל לפני ביצוע

קנ"מ: 1:10 — גודל גליון: A3

שם קובץ: BS-N_pratim

שם מקור: בית שמש-אחד קדוש\work\ פרטים

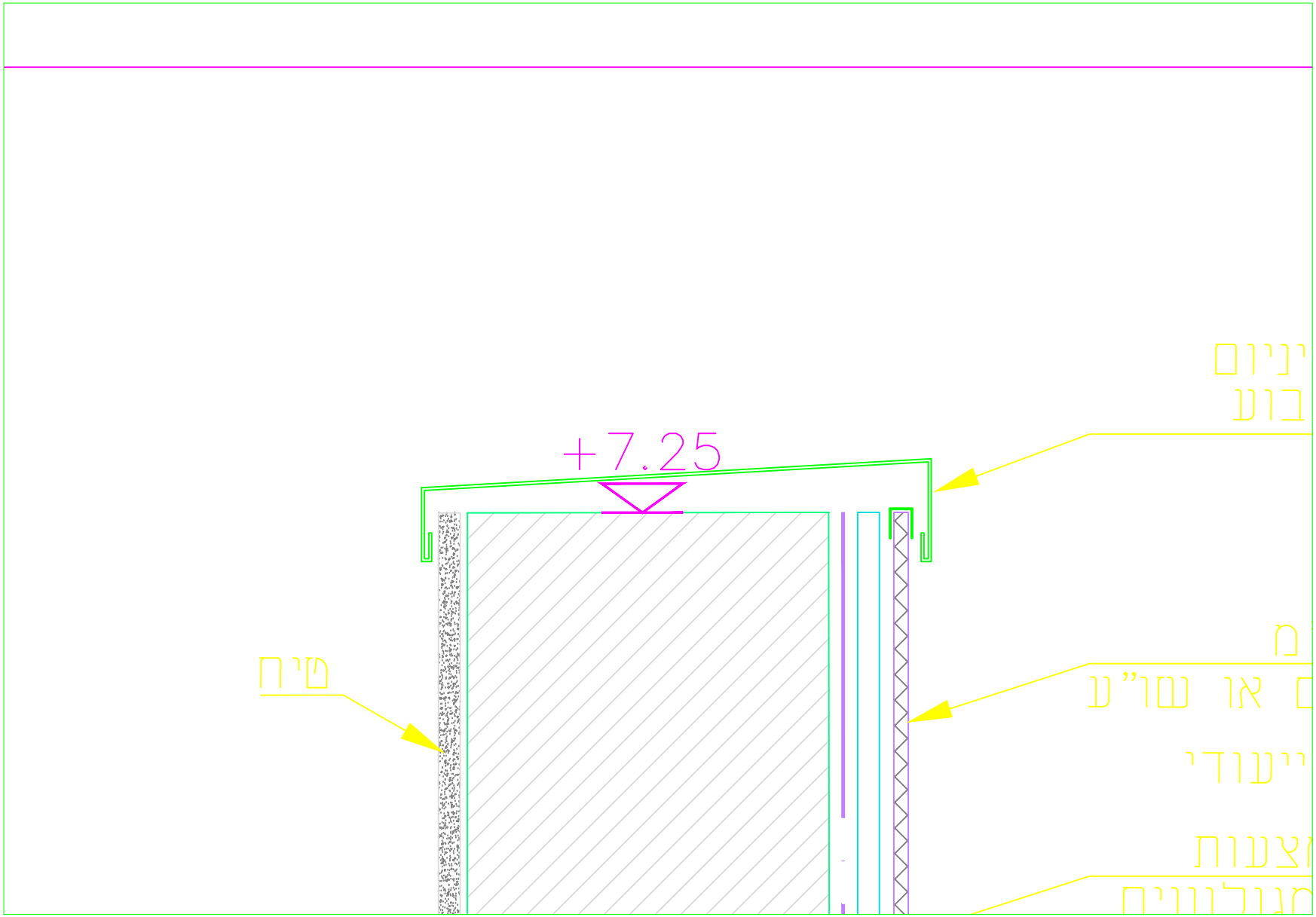
+7.25
ניון
בוע
ם
ם או שו"ע
ייעודי
צעות
חגולווים
טיח